紧凑型气缸 ADNGF, 标准孔型

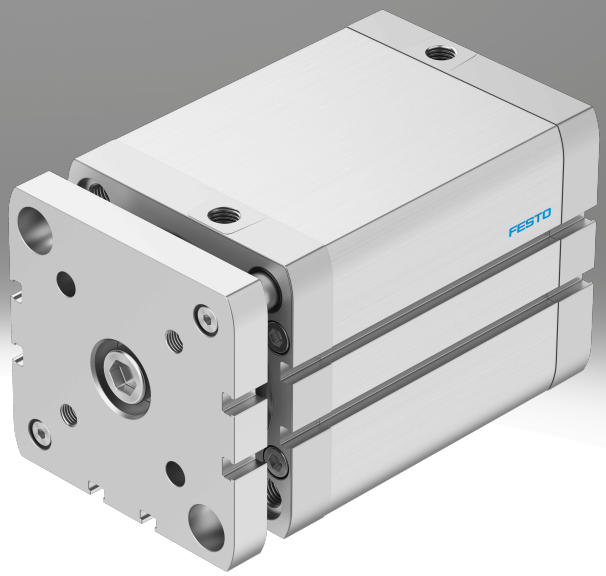

主要特性

一览

导向杆和联接板的坚固组合可靠防止活塞杆发送扭转，最大程度确保扭转稳定性、精度和许多应用场合中的过程稳定性。

- 标准气缸，符合 ISO 21287
- 良好的运行特性，适用寿命长

缓冲

降低噪音
- 降低终端位置冲击能量
- 避免振动
- 终端缓冲有以下功能:

[P] 两端带弹性缓冲垫

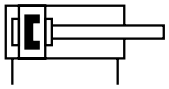

气缸带弹性缓冲垫。

优势:
- 无需调节
- 节省时间

[PPS] 两端带自调节气动缓冲

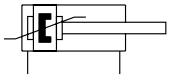

气缸带终端位置气动缓冲，自动适应移动质量和速度，无需手动调节。

优势:
- 节省时间
- 高性能

位置感测

[A] 通过接近开关

通过接近开关，检测活塞位置

行程调节

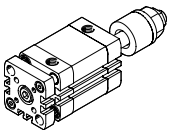

双端活塞杆，一侧安装调节元件。用于限制延长终端位置，设置精确位置。

主要特性

活塞杆类型

[_]	一端活塞杆

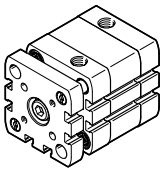

活塞杆可用于气缸一端。

[S2]	双端活塞杆

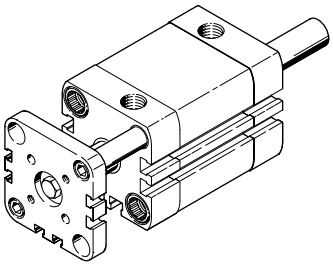

活塞杆可用于气缸两端的附加元件。

温度范围

[S6]	耐高温密封件 max. 120 °C

铭牌

[TL]	激光蚀刻

方便备件识别，即使在恶劣工况中多年以后依然如此

型号代码

001	系列	
ADNGF	紧凑型气缸, 双作用, 标准孔型	

002	缸径 [mm]	
12	12	
16	16	
20	20	
25	25	
32	32	
40	40	
50	50	
63	63	
80	80	
100	100	

003	行程范围 [mm]	
...	1 ... 400	

004	缓冲	
P	两端带弹性缓冲垫	
PPS	两端带气动自调缓冲	

005	位置感测	
A	通过接近开关	

006	行程调节	
	无	
10KE	10 mm, 推进	

007	活塞杆类型	
	一端活塞杆	
S2	双端活塞杆	

008	温度范围	
	标准	
S6	耐高温密封件 max. 120 °C	

009	防掉铭牌	
	铭牌，胶粘	
TL	激光刻蚀铭牌	

外围元件一览

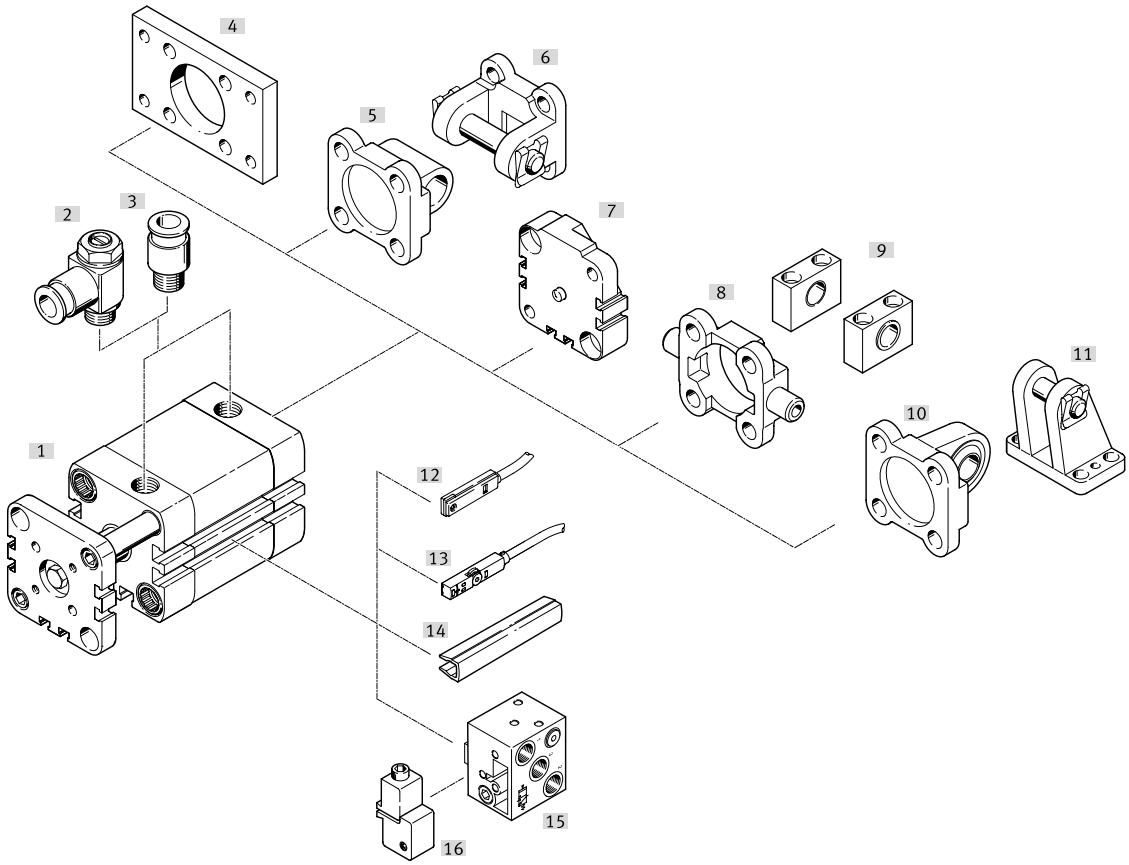

安装元件和附件	简要说明	→ 页码/Internet
[1] 紧凑型气缸 ADNGF	双作用	6
[2] 单向节流阀 GRLA/GRLZ	用于调节速度	23
[3] 快插接头 QS	用于连接标准外径气管	qs
[4] 法兰安装件 FNC	用于端盖	15
[5] 耳轴安装件 SNCL/SNCL-...-R3	用于端盖	16
[6] 耳轴安装件 SNCB/SNCB-...-R3	用于端盖	20
[7] 多位置组件 DPNA	用于连接两个相同缸径的气缸以组成一个多位置气缸	19
[8] 耳轴安装件 ZNCF/CRZNG	用于端盖	21
[9] 耳轴支座 LNZG	用于耳轴安装件 ZNCF/CRZNG	22
[10] 耳轴安装件 SNCS/CRSNCS/SNCS-...-R3	用于端盖	17
[11] 双耳环支座 LBG/LBG-...-R3	用于耳轴安装件 SNCS	18
[12] 接近开关 SME-8	可以集成到缸筒上	24
[13] 接近开关 SME/SMT-8M	可以集成到缸筒上	24
[14] 沟槽盖 ABP-5-S	用于保护传感器电缆，防止灰尘进入传感器沟槽	25
[15] 接近开关 SMPO-8E	气动输出信号	25
[16] 安装组件 SMB-8E	用于接近开关 SMPO-8E	25

技术参数

P 缓冲

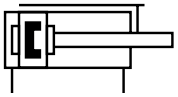

PPS 缓冲

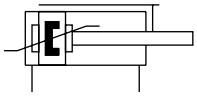

缸径
12 ... 100 mm

工作行程
1 ... 400 mm

www.festo.com

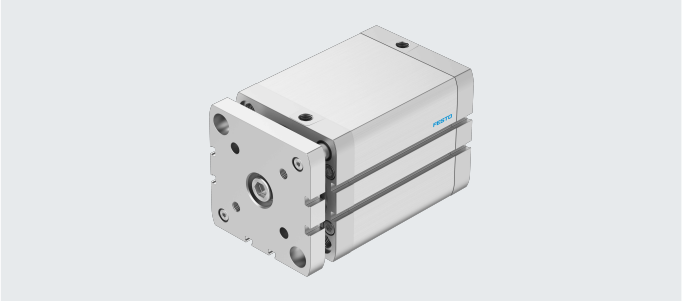

主要技术参数										
缸径 ø	12	16	20	25	32	40	50	63	80	100
气接口	M5	M5	M5	M5	G1/8	G1/8	G1/8	G1/8	G1/8	G1/8
结构特点	缸径									
	活塞杆									
	缸筒									
工作方式	双作用									
缓冲										
P	两端带弹性缓冲垫									
PPS	–		两端带自调节气动缓冲							
缓冲长度										
PPS [mm]	–		3	3.5	4	5	6	7	7.5	10
位置感测	通过接近开关									
安装方式	通过通孔 / 内螺纹 / 附件									
安装位置	任意									

工作和环境条件										
缸径 ø	12	16	20	25	32	40	50	63	80	100
工作介质	压缩空气，符合 ISO 8573-1:2010 [7:4:4]									
工作/先导介质注意事项	可用润滑介质工作（今后须始终润滑工作）									
工作压力										
[MPa]										
–	0.15 ... 1			0.1 ... 1						
PPS	–		0.19 ... 1			0.14 ... 1				
S2, KE	0.15 ... 1				0.1 ... 1					
[bar]										
–	1.5 ... 10			1 ... 10						
PPS	–		1.9 ... 10			1.4 ... 10				
S2, KE	1.5 ... 10				1 ... 10					
[psi]										
–	21, 76 ... 145			14.5 ... 145						
PPS	–		27.56 ... 145			20.31 ... 145				
S2, KE	21, 76 ... 145				14.5 ... 145					
环境温度1) [°C]										
–	–20 ... +80									
S6	0 ... +120									
耐腐蚀等级 CRC[2)]	2 - 中等耐腐蚀等级									

1) 注意接近开关工作范围
2) 详见 www.festo.com/x/topic/crc

技术参数

重量 [g] 缸径 ⌀	12	16	20	25	32	40	50	63	80	100
ADNGF-...										
产品重量，0 mm 行程	76	88	153	203	310	432	656	930	1465	2205
附加重量，每 10 mm 行程	14	16	26	30	37	46	63	72	97	116
移动质量，0 mm 行程	23	31	58	73	125	174	291	400	761	1066
附加质量，每 10 mm 行程	4	6	11	11	17	17	28	28	43	43
ADNGF-...-S2										
产品重量，0 mm 行程	78	92	160	214	313	435	667	941	1466	2212
附加重量，每 10 mm 行程	16	19	31	35	43	52	74	83	115	134
移动质量，0 mm 行程	26	36	67	79	131	173	296	406	775	1071
附加质量，每 10 mm 行程	10	16	26	26	40	40	67	67	103	103
ADNGF-...-KE										
产品重量，0 mm 行程	92	106	190	244	382	504	778	1052	–	–
附加重量，每 10 mm 行程	17	20	33	36	46	55	79	88	–	–
移动质量，0 mm 行程	26	50	97	109	200	242	407	517	–	–
附加质量，每 10 mm 行程	6	10	17	17	26	26	44	44	–	–
ADNGF-...-PPS										
产品重量，0 mm 行程	–	–	150	218	317	442	672	947	1474	2228
附加重量，每 10 mm 行程	–	–	26	30	37	46	63	72	97	116
移动质量，0 mm 行程	–	–	57	95	132	185	307	417	770	1089
附加质量，每 10 mm 行程	–	–	11	11	17	17	28	28	43	43

技术参数

力 [N] 和冲击能量 [J] 缸径 ø	12	16	20	25	32	40	50	63	80	100
6 bar 时，力的理论值，推进										
–	68	121	188	295	483	754	1178	1870	3016	4712
S2	51	90	141	247	415	686	1057	1750	2827	4524
6 bar 时，力的理论值，返回										
–	51	90	141	247	415	686	1057	1750	2827	4524
S2	51	90	141	247	415	686	1057	1750	2827	4524
终端位置最大冲击能量										
–	0.07	0.15	0.2	0.3	0.4	0.7	1.0	1.3	1.8	2.5
KE	0.055	0.12	0.16	0.24	0.32	0.56	0.8	1.0	–	–
S6	0.035	0.075	0.1	0.15	0.2	0.35	0.5	0.65	0.9	1.25

注意

组合 PPS 缓冲缓冲时，仍会达到最大冲击能量。

最大能量转换能力 [J] 缸径 ø	20	25	32	40	50	63	80	100
适用缓冲 PPS	0.65	0.8	1	1.7	2.8	4.8	8	12

最大侧向力 Fq 与伸出距离 x 的关系

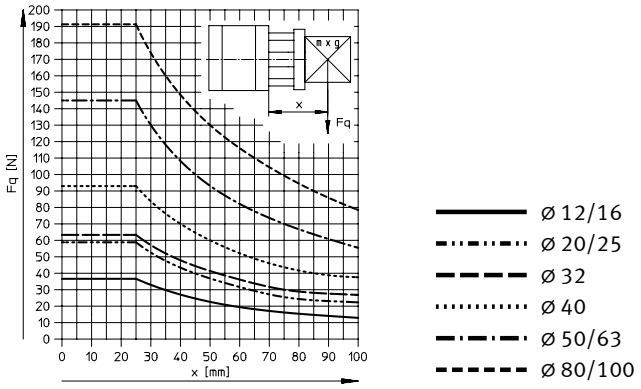

扭矩 M 与工作行程 l 的关系

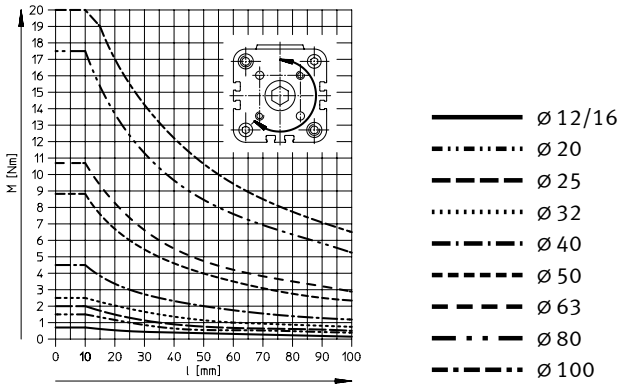

技术参数

材料

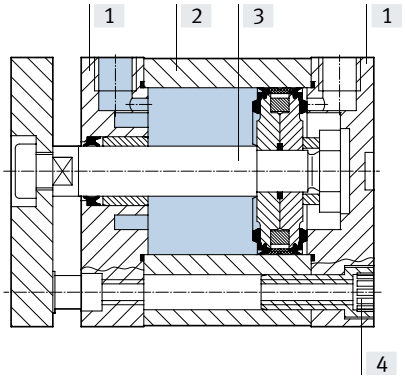

紧凑型气缸		基本型	S6
[1] 盖子			
	ø 12 ... 80	阳极氧化铝	
	ø 100	带涂层压铸铝	
[2] 缸筒		阳极氧化铝	
[3] 活塞杆		高合金钢	
[4] 法兰螺丝			
	ø 12 ... 16	高合金钢	
	ø 20 ... 63	镀锌钢	
	ø 80 ... 100	标准螺丝, 镀锌钢	
– 行程调节 ADNGF-...-KE			
挡块元件		PE-UHMW	
螺纹耦合件		铝	
– 密封件		聚氨酯	氟橡胶

技术参数

尺寸 – 基本型

CAD 相关数据 ➔ www.festo.com

ø 12 ... 63

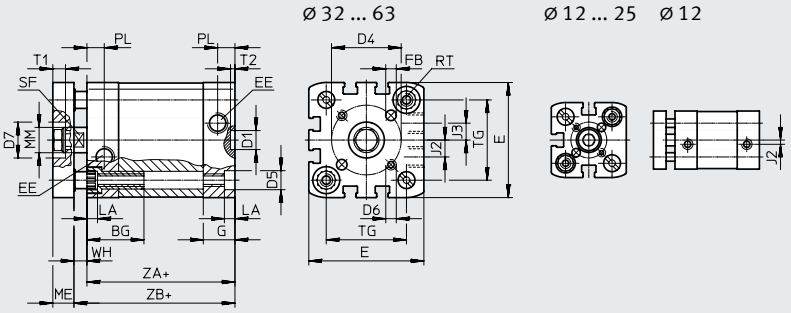

+ = 加工作行程

ø 80 ... 100

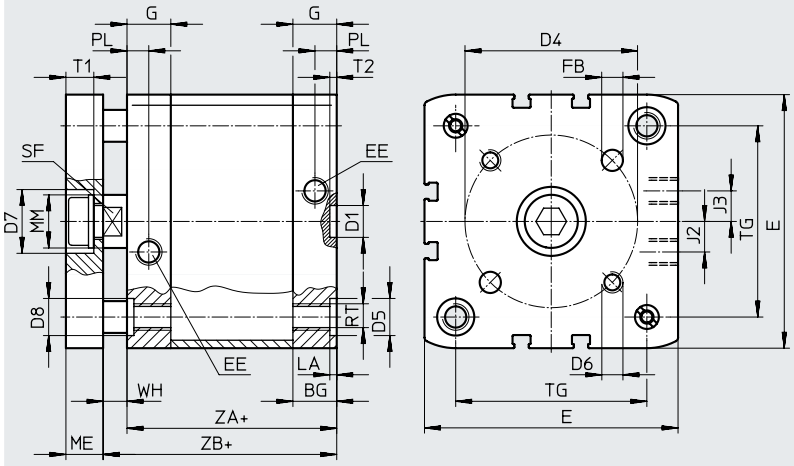

+ = 加工作行程

ø [mm]	BG min.	D1 ø H9	D4 ±0.1	D5 ø	D6	D7 ø H9	D8	E	EE	FB ø H8	G	J2	J3
12	17	9	12	6^{F9}	M3	–	–	27.5 +0.3	M5	3	10.5	2	–
16			14					29 +0.3			11	2.6	
20	19.5		17	9^{F9}	M4			35.5 +0.3		4	12		
25			22		M5	14		39.5 +0.3		5			
32	26		28			17		47 +0.3	G1/8		15	6	
40			33					54.5 +0.3				8	
50	27	12	42	12^{F9}	M6	22		65.5 +0.3		6			
63			50					75.5 +0.3				11.5	
80	17		65	15	M8	24	15	95.5 +06		8	16.5		
100	21.5		80		M10			113.5 +0.6		10	21.5	20	

ø [mm]	PW +0.2	ME	MM ø h8	PL +0.2	RT	ST h13	T1	T2 +0.1	TG ±0.2	WH +1.3	WH PPS +1.4	ZA ±0.6	ZB +1.2	ZB PPS +1.3
12	3.5	6	6	6	M4	5	–	2.1	16	4.2	–	35	39.2	–
16			8			7			18	4.7			39.7	
20	5	8	10		M5	9			22	5.5	5.5	37	42.5	42.5
25							5		26		5.5	39	44.5	45.3
32		10	12	8.2	M6	10	6		32.5	6	6.5	44	50	50.6
40									38	6.1	6.6	45	51.1	51.7
50		12	16		M8	13	7.5	2.6	46.5	7.7	8.2		52.7	53.2
63									56.5	7.5	8	49	56.5	57
80	2.6	14	20		M10	17	10.5		72	8.9	9.4	54	62.9	63.4
100				10.5					89	9	9.8	67	76	76.8

技术参数

尺寸 – 派生型 CAD 相关数据 ➔ www.festo.com

S2 – 双端活塞杆

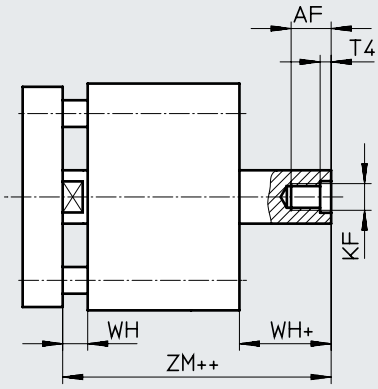

\+ = 加工作行程
++ = 加 2x 工作行程

KE – 行程调节

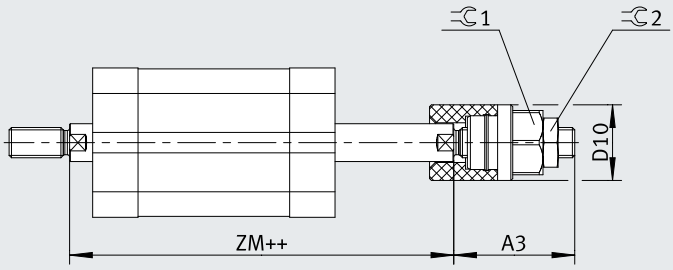

\+ = 加工作行程
++ = 加 2x 工作行程

ø [mm]	AF min.	A3	D10 ø	KF	T4	WH +1.3	WH PPS +1.4	ZM	ZM PPS	1	2
12	8	28	15	M3	1.5	4.2	–	44.5 +0.5	–	13	10
16	10			M4		4.7		45.7 +0.5			
20	14	32	20	M6	2.6	5.5	5.5	49.5 +0.5	49.5 +0.5	17	13
25							5.5	51.5 +0.5	51.5 +0.5		
32	16	37	30	M8	3.3	6	6.5	57.5 +0.5	58.6 +0.6	24	17
40						6.1	6.6	58.6 +0.6	59.7 +0.7		
50	20	41	35	M10	4.7	8.2	8.2	62.0 +0.6	63.1 +0.7	30	19
63						8.1	8	65.4 +0.6	66.5 +0.7		
80		–	–	M12	6.1	8.9	9.4	73.2 +0.6	74.3 +0.7	–	–
100						9	9.8	86.4 +0.6	88 +0.7		

技术参数

订货数据

型号	缸径 ⌀ [mm]	行程 [mm] [mm]	P – 两端带弹性缓冲垫 订货号	型号	PPS – 两端带自调节气动缓冲 订货号	型号
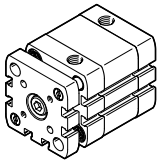	12	5	554205	ADNGF-12-5-P-A	–	
		10	554206	ADNGF-12-10-P-A		
		15	554207	ADNGF-12-15-P-A		
		20	554208	ADNGF-12-20-P-A		
		25	554209	ADNGF-12-25-P-A		
		30	554210	ADNGF-12-30-P-A		
		40	554211	ADNGF-12-40-P-A		
	16	5	554212	ADNGF-16-5-P-A	–	
		10	554213	ADNGF-16-10-P-A		
		15	554214	ADNGF-16-15-P-A		
		20	554215	ADNGF-16-20-P-A		
		25	554216	ADNGF-16-25-P-A		
		30	554217	ADNGF-16-30-P-A		
		40	554218	ADNGF-16-40-P-A		
		50	554219	ADNGF-16-50-P-A		
	20	5	554220	ADNGF-20-5-P-A	–	
		10	554221	ADNGF-20-10-P-A	577208	ADNGF-20-10-PPS-A
		15	554222	ADNGF-20-15-P-A	577209	ADNGF-20-15-PPS-A
		20	554223	ADNGF-20-20-P-A	577210	ADNGF-20-20-PPS-A
		25	554224	ADNGF-20-25-P-A	577211	ADNGF-20-25-PPS-A
		30	554225	ADNGF-20-30-P-A	577212	ADNGF-20-30-PPS-A
		40	554226	ADNGF-20-40-P-A	577213	ADNGF-20-40-PPS-A
		50	554227	ADNGF-20-50-P-A	577214	ADNGF-20-50-PPS-A
		60	554228	ADNGF-20-60-P-A	577215	ADNGF-20-60-PPS-A
	25	5	554229	ADNGF-25-5-P-A	–	
		10	554230	ADNGF-25-10-P-A	577216	ADNGF-25-10-PPS-A
		15	554231	ADNGF-25-15-P-A	577217	ADNGF-25-15-PPS-A
		20	554232	ADNGF-25-20-P-A	577218	ADNGF-25-20-PPS-A
		25	554233	ADNGF-25-25-P-A	577219	ADNGF-25-25-PPS-A
		30	554234	ADNGF-25-30-P-A	577220	ADNGF-25-30-PPS-A
		40	554235	ADNGF-25-40-P-A	577221	ADNGF-25-40-PPS-A
		50	554236	ADNGF-25-50-P-A	577222	ADNGF-25-50-PPS-A
		60	554237	ADNGF-25-60-P-A	577223	ADNGF-25-60-PPS-A
	32	5	554238	ADNGF-32-5-P-A	–	
		10	554239	ADNGF-32-10-P-A	574022	ADNGF-32-10-PPS-A
		15	554240	ADNGF-32-15-P-A	574023	ADNGF-32-15-PPS-A
		20	554241	ADNGF-32-20-P-A	574024	ADNGF-32-20-PPS-A
		25	554242	ADNGF-32-25-P-A	574025	ADNGF-32-25-PPS-A
		30	554243	ADNGF-32-30-P-A	574026	ADNGF-32-30-PPS-A
		40	554244	ADNGF-32-40-P-A	574027	ADNGF-32-40-PPS-A
		50	554245	ADNGF-32-50-P-A	574028	ADNGF-32-50-PPS-A
		60	554246	ADNGF-32-60-P-A	574029	ADNGF-32-60-PPS-A
		80	554247	ADNGF-32-80-P-A	574030	ADNGF-32-80-PPS-A

技术参数

订货数据

型号	缸径 ø [mm]	行程 [mm] [mm]	P – 两端带弹性缓冲垫 订货号	型号	PPS – 两端带自调节气动缓冲 订货号	型号
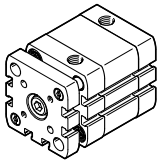	40	5	554248	ADNGF-40-5-P-A	–	
		10	554249	ADNGF-40-10-P-A	574031	ADNGF-40-10-PPS-A
		15	554250	ADNGF-40-15-P-A	574032	ADNGF-40-15-PPS-A
		20	554251	ADNGF-40-20-P-A	574033	ADNGF-40-20-PPS-A
		25	554252	ADNGF-40-25-P-A	574034	ADNGF-40-25-PPS-A
		30	554253	ADNGF-40-30-P-A	574035	ADNGF-40-30-PPS-A
		40	554254	ADNGF-40-40-P-A	574036	ADNGF-40-40-PPS-A
		50	554255	ADNGF-40-50-P-A	574037	ADNGF-40-50-PPS-A
		60	554256	ADNGF-40-60-P-A	574038	ADNGF-40-60-PPS-A
		80	554257	ADNGF-40-80-P-A	574039	ADNGF-40-80-PPS-A
	50	5	554258	ADNGF-50-5-P-A	–	
		10	554259	ADNGF-50-10-P-A	574040	ADNGF-50-10-PPS-A
		15	554260	ADNGF-50-15-P-A	574041	ADNGF-50-15-PPS-A
		20	554261	ADNGF-50-20-P-A	574042	ADNGF-50-20-PPS-A
		25	554262	ADNGF-50-25-P-A	574043	ADNGF-50-25-PPS-A
		30	554263	ADNGF-50-30-P-A	574044	ADNGF-50-30-PPS-A
		40	554264	ADNGF-50-40-P-A	574045	ADNGF-50-40-PPS-A
		50	554265	ADNGF-50-50-P-A	574046	ADNGF-50-50-PPS-A
		60	554266	ADNGF-50-60-P-A	574047	ADNGF-50-60-PPS-A
		80	554267	ADNGF-50-80-P-A	574048	ADNGF-50-80-PPS-A
	63	10	554268	ADNGF-63-10-P-A	574049	ADNGF-63-10-PPS-A
		15	554269	ADNGF-63-15-P-A	574050	ADNGF-63-15-PPS-A
		20	554270	ADNGF-63-20-P-A	574051	ADNGF-63-20-PPS-A
		25	554271	ADNGF-63-25-P-A	574052	ADNGF-63-25-PPS-A
		30	554272	ADNGF-63-30-P-A	574053	ADNGF-63-30-PPS-A
		40	554273	ADNGF-63-40-P-A	574054	ADNGF-63-40-PPS-A
		50	554274	ADNGF-63-50-P-A	574055	ADNGF-63-50-PPS-A
		60	554275	ADNGF-63-60-P-A	574056	ADNGF-63-60-PPS-A
		80	554276	ADNGF-63-80-P-A	574057	ADNGF-63-80-PPS-A
	80	10	554277	ADNGF-80-10-P-A	574058	ADNGF-80-10-PPS-A
		15	554278	ADNGF-80-15-P-A	574059	ADNGF-80-15-PPS-A
		20	554279	ADNGF-80-20-P-A	574060	ADNGF-80-20-PPS-A
		25	554280	ADNGF-80-25-P-A	574061	ADNGF-80-25-PPS-A
		30	554281	ADNGF-80-30-P-A	574062	ADNGF-80-30-PPS-A
		40	554282	ADNGF-80-40-P-A	574063	ADNGF-80-40-PPS-A
		50	554283	ADNGF-80-50-P-A	574064	ADNGF-80-50-PPS-A
		60	554284	ADNGF-80-60-P-A	574065	ADNGF-80-60-PPS-A
		80	554285	ADNGF-80-80-P-A	574066	ADNGF-80-80-PPS-A
	100	10	554286	ADNGF-100-10-P-A	–	
		15	554287	ADNGF-100-15-P-A	577225	ADNGF-100-15-PPS-A
		20	554288	ADNGF-100-20-P-A	577226	ADNGF-100-20-PPS-A
		25	554289	ADNGF-100-25-P-A	577227	ADNGF-100-25-PPS-A
		30	554290	ADNGF-100-30-P-A	577228	ADNGF-100-30-PPS-A
		40	554291	ADNGF-100-40-P-A	577229	ADNGF-100-40-PPS-A
		50	554292	ADNGF-100-50-P-A	577230	ADNGF-100-50-PPS-A
		60	554293	ADNGF-100-60-P-A	577231	ADNGF-100-60-PPS-A
		80	554294	ADNGF-100-80-P-A	577232	ADNGF-100-80-PPS-A

订货数据 – 模块化产品系统

订货表 规格	12	16	20	25	32	40	50	63	80	100	条件	代码		输入代码
模块订货号	**537123**	**537124**	**537125**	**537126**	**537127**	**537128**	**537129**	**537130**	**537131**	**537132**				
功能	紧凑型气缸, 双作用, 标准孔型											**ADNGF**		ADNGF
规格 [mm]	12	16	20	25	32	40	50	63	80	100		**-...**		
行程 [mm]	1 ... 200		3 ... 200		5 ... 300					5 ... 400		**-...**		
缓冲	两端带弹性缓冲垫											**-P**		
	–		两端带自调节气动缓冲								[1]	**-PPS**		
位置感测	通过接近开关											**-A**		-A
行程调节, 推进 [mm]	0 ... 10 mm								–		[2]	**-10KE**		
活塞杆类型	双端活塞杆										[3]	**-S2**		
耐温	耐高温密封件 max. 120 °C										[4]	**-S6**		
防掉铭牌	激光蚀刻铭牌											**-TL**		

[1] PPS 不兼容 S6
最小行程 5 mm
[2] 10KE 不适用于 S2, S6
[3] S2 规格 25 及以上最小行程 5 mm
最大行程: 250 mm
[4] **S6** 最大行程: 250 mm

附件

法兰安装件 FNC

材料:
镀锌钢
RoHs合规

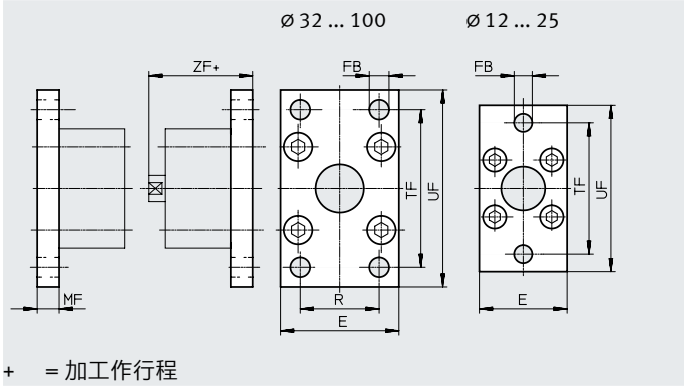

尺寸和订货数据

适用 ø [mm]	E	FB ø	MF	R	TF	UF ±1	ZF	CRC[1]	重量 [g]	订货号	型号
12	28	5.5	8	–	40	50	48	1 - 低耐腐蚀	79	**537245**	**FNC-12**
16	29				43	55		1 - 低耐腐蚀	88	**537246**	**FNC-16**
20	36	6.6			55	70	51	1 - 低耐腐蚀	141	**537247**	**FNC-20**
25	40				60	76	53	1 - 低耐腐蚀	165	**537248**	**FNC-25**
32	45	7	10	32	64	80	60	1 - 低耐腐蚀	221	**174376**	**FNC-32**
40	54	9		36	72	90	61	1 - 低耐腐蚀	291	**174377**	**FNC-40**
50	65		12	45	90	110	65	1 - 低耐腐蚀	536	**174378**	**FNC-50**
63	75			50	100	120	69	1 - 低耐腐蚀	679	**174379**	**FNC-63**
80	93	12	16	63	126	150	79	1 - 低耐腐蚀	1495	**174380**	**FNC-80**
100	110	14		75	150	175	92	1 - 低耐腐蚀	2041	**174381**	**FNC-100**

1) 详见 www.festo.com/x/topic/crc

附件

耳轴安装件
SNCL/SNCL-...-R3

材料:
SNCL 12 ... 25:
锻造铝合金
SNCL 32 ... 100:
压铸铝
SNCL-...-R3:
锻造铝合金，带保护涂层
RoHs合规

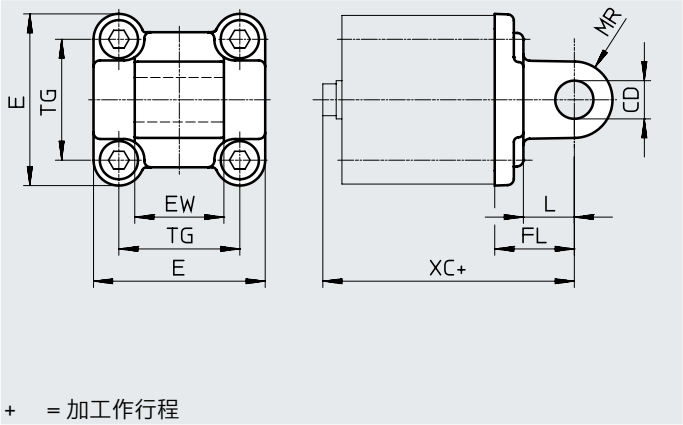

尺寸和订货数据

适用 ⌀ [mm]	CD ⌀ H9	E	EW	FL ±0.2	L	MR	TG	XC
12	6	$25_{-0.6}$	12_{h12}	16	10	6	16	56
16		$27.5_{-0.6}$					18	
20	8	$34.5_{-0.6}$	16_{h12}	20	14	8	22	63
25		$38.5_{-0.6}$					26	65
32	10	45+0.2/–0.5	26–0.2/–0.6	22	13	10	32.5	72
40	12	$54_{-0.5}$	28–0.2/–0.6	25	16	12	38	76
50		$64_{-0.6}$	32–0.2/–0.6	27			46.5	80
63	16	$75_{-0.6}$	40–0.2/–0.6	32	21	16	56.5	89
80		$93_{-0.8}$	50–0.2/–0.6	36	22		72	99
100	20	110+0.3/–0.8	60–0.2/–0.6	41	27	20	89	117

适用 ⌀ [mm]	基本型				R3 – 高耐腐蚀等级			
	CRC[1)]	重量 [g]	订货号	型号	CRC[1)]	重量 [g]	订货号	型号
12	2 - 中等耐腐蚀	20	**537790**	**SNCL-12**	3 - 高耐腐蚀	20	**537794**	**SNCL-12-R3**
16	2 - 中等耐腐蚀	21	**537791**	**SNCL-16**	3 - 高耐腐蚀	21	**537795**	**SNCL-16-R3**
20	2 - 中等耐腐蚀	38	**537792**	**SNCL-20**	3 - 高耐腐蚀	38	**537796**	**SNCL-20-R3**
25	2 - 中等耐腐蚀	41	**537793**	**SNCL-25**	3 - 高耐腐蚀	41	**537797**	**SNCL-25-R3**
32	1 - 低耐腐蚀	71	**174404**	**SNCL-32**	–	–	–	
40	1 - 低耐腐蚀	95	**174405**	**SNCL-40**	–	–	–	
50	1 - 低耐腐蚀	158	**174406**	**SNCL-50**	–	–	–	
63	1 - 低耐腐蚀	225	**174407**	**SNCL-63**	–	–	–	
80	1 - 低耐腐蚀	436	**174408**	**SNCL-80**	–	–	–	
100	1 - 低耐腐蚀	606	**174409**	**SNCL-100**	–	–	–	

1) 详见 www.festo.com/x/topic/crc

附件

耳轴安装件
SNCS/CRSNCS/SNCS-...-R3

材料:
SNCS 32 ... 50:
压铸铝
SNCS 63 ... 100:
锻造铝合金
CRSNCS 32 ... 80:
高合金不锈钢
SNCS-...-R3 100:
锻造铝合金，带保护涂层
RoHs合规

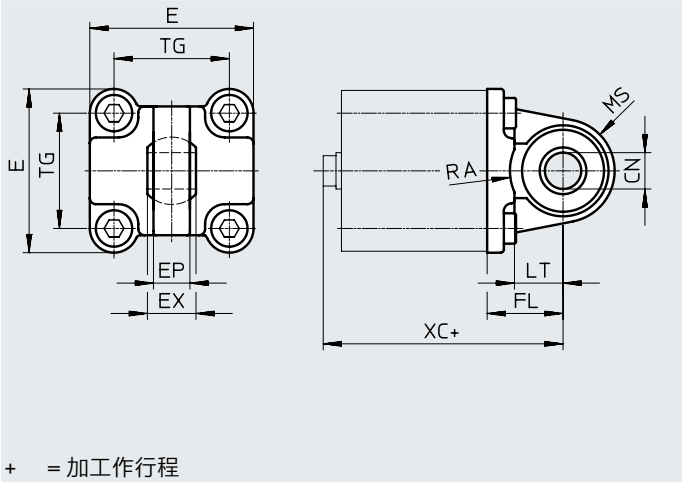

尺寸和订货数据

适用 ø [mm]	CN ø ADNGF-...	CN ø ADNGF-...-R3	E ADNGF-...	E ADNGF-...-R3	EP ±0.2	EX	FL ±0.2
32	$10^{+0.013}$	10+0.015/–0.04	45+0.2/–0.5	$45_{-0.5}$	10.5	14	22
40	$12^{+0.015}$	12+0.018/–0.04	$54_{-0.5}$	$54_{-0.5}$	12	16	25
50	$16^{+0.015}$	16+0.018/–0.04	$64_{-0.6}$	$64_{-0.6}$	15	21	27
63	$16^{+0.015}$	16+0.018/–0.04	74.5±0.5	$75_{-0.6}$	15	21	32
80	$20^{+0.018}$	20+0.021/–0.04	92.2±0.8	$93_{-0.8}$	18	25	36
100	$20^{+0.018}$	20+0.021/–0.04	109+1/–0.7	109+1/–0.7	18	25	41

适用 ø [mm]	LT	MS ADNGF-...	MS ADNGF-...-R3	RA ADNGF-... +1	RA ADNGF-...-R3 +1	TG	XC
32	13	$15^{+0.5}$	$15^{+0.5}$	14.5	14.5	32.5	72.2
40	16	$17^{+0.5}$	$17^{+0.5}$	17.5	17.5	38	75.2
50	16	$20^{+0.5}$	$20^{+0.5}$	18.5	19	46.5	80.2
63	21	$23_{-0.5}$	$22^{+0.5}$	23	23	56.5	89.2
80	22	$28_{-0.5}$	$27^{+0.5}$	25	25	72	99
100	27	30±0.5	30±0.5	95	100	89	117

适用 ø [mm]	基本型 CRC[1)]	基本型 重量 [g]	基本型 订货号	基本型 型号	高耐腐蚀等级 CRC[1)]	高耐腐蚀等级 重量 [g]	高耐腐蚀等级 订货号	高耐腐蚀等级 型号
32	1 - 低耐腐蚀	86	**174397**	**SNCS-32**	4 - 最高耐腐蚀	161	**2895920**	**CRSNCS-32**
40	1 - 低耐腐蚀	122	**174398**	**SNCS-40**	4 - 最高耐腐蚀	239	**2895921**	**CRSNCS-40**
50	1 - 低耐腐蚀	216	**174399**	**SNCS-50**	4 - 最高耐腐蚀	403	**2895922**	**CRSNCS-50**
63	2 - 中等耐腐蚀	281	**174400**	**SNCS-63**	4 - 最高耐腐蚀	576	**2895923**	**CRSNCS-63**
80	2 - 中等耐腐蚀	557	**174401**	**SNCS-80**	4 - 最高耐腐蚀	1173	**2895924**	**CRSNCS-80**
100	2 - 中等耐腐蚀	683	**174402**	**SNCS-100**	3 - 高耐腐蚀	684	**2895925**	**SNCS-100-R3**

1) 详见 www.festo.com/x/topic/crc

附件

双耳环支座 LBG/LBG-...-R3
该枢轴销通过一根弹性销防止旋转。

材料:
LBG 32 ... 63: 铸造不锈钢
LBG 80 ... 100: 球墨铸铁
LBG-...-R3: 高合金不锈钢
RoHs合规

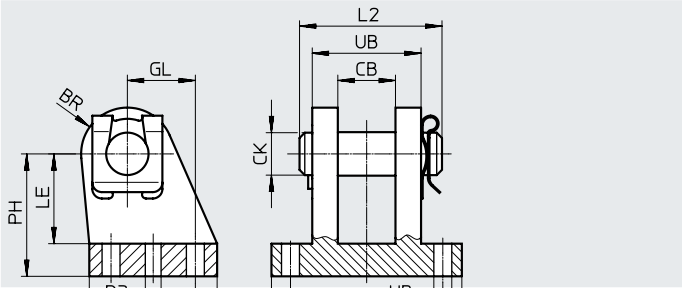

尺寸和订货数据

适用 ⌀ [mm]	CL	CM	EK ⌀	FL	GL	HB ⌀	L2	LE	MR	RF	RG	S1 ⌀	UK	UX
32	28	14.1	10	32	16	6.8	35	24	12	42	20	4.8	56	36
40	30	16.1	12	36	20	6.8	39	26	14	44	26	5.8	58	41.5
50	40	21.1	16	45	25	9.2	50	33	15	56	31	5.8	70	47
63	40	21.1	16	50	25	9.2	50	38	17	56	31	7.8	70	49
80	50	25.1	20	63	30	11	60	49	17	70	36	7.8	89	55
100	50	25.1	20	71	41	11	60	56	20	70	46	9.8	89	65

适用 ⌀ [mm]	基本型				R3 – 高耐腐蚀等级			
	CRC[1]	重量 [g]	订货号	型号	CRC[1]	重量 [g]	订货号	型号
32	2 - 中等耐腐蚀	220	**31761**	**LBG-32**	3 - 高耐腐蚀	220	**2078790**	**LBG-32-R3**
40	2 - 中等耐腐蚀	300	**31762**	**LBG-40**	3 - 高耐腐蚀	300	**2078792**	**LBG-40-R3**
50	2 - 中等耐腐蚀	540	**31763**	**LBG-50**	3 - 高耐腐蚀	540	**2078794**	**LBG-50-R3**
63	2 - 中等耐腐蚀	580	**31764**	**LBG-63**	3 - 高耐腐蚀	580	**2078795**	**LBG-63-R3**
80	1 - 低耐腐蚀	1050	**31765**	**LBG-80**	3 - 高耐腐蚀	1050	**2078797**	**LBG-80-R3**
100	1 - 低耐腐蚀	1375	**31766**	**LBG-100**	3 - 高耐腐蚀	1375	**2078799**	**LBG-100-R3**

1) 详见 www.festo.com/x/topic/crc

附件

多位置组件 DPNA

材料:
法兰: 锻造铝合金
螺丝: 镀锌钢
RoHs合规

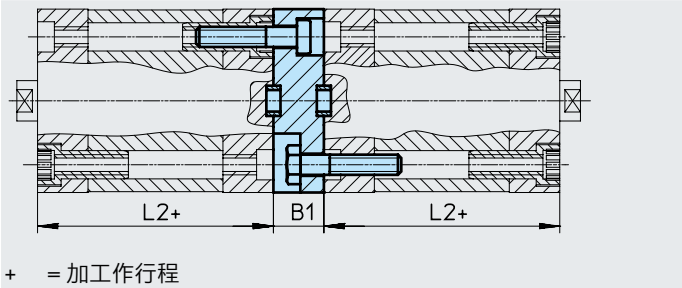

尺寸和订货数据

适用 ø [mm]	L2	B1	最大总工作行程 [mm]	CRC[1]	重量 [g]	订货号	型号
12	35	13	600	2 - 中等耐腐蚀	28	**537263**	**DPNA-12**
16	35				33	**537264**	**DPNA-16**
20	37				50	**537265**	**DPNA-20**
25	39				60	**537266**	**DPNA-25**
32	44	15	800		99	**537267**	**DPNA-32**
40	45				129	**537268**	**DPNA-40**
50	45				196	**537269**	**DPNA-50**
63	49				249	**537270**	**DPNA-63**
80	54	17	1000		474	**537271**	**DPNA-80**
100	67	19.5			712	**537272**	**DPNA-100**

1) 详见 www.festo.com/x/topic/crc

注意

气缸和多位置组件组合时，不得超过最大总工作行程。

附件

耳轴安装件
SNCB/SNCB-...-R3

材料:
SNCB: 压铸铝
SNCB-...-R3: 压铸铝，带保护涂层
RoHs合规

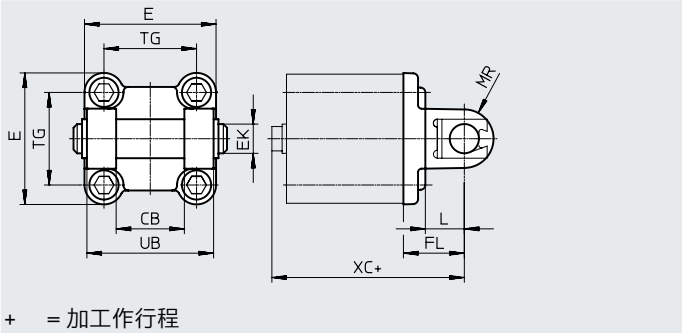

尺寸和订货数据

适用 ø [mm]	CB H14	E	EK ø H9/e8	FL ±0.2	L	MR −0.5	TG	UB h14	XC
32	26	45+0.2/−0.5	10	22	13	8.5	32.5	45	72
40	28	$54_{-0.5}$	12	25	16	12	38	52	76
50	32	$64_{-0.6}$	12	27	16	12	46.5	60	80
63	40	$75_{-0.6}$	16	32	21	16	56.5	70	89
80	50	$93_{-0.8}$	16	36	22	16	72	90	99
100	60	110+0.3/−0.8	20	41	27	20	89	110	117

适用 ø	基本型				R3 – 高耐腐蚀等级			
[mm]	CRC[1)]	重量 [g]	订货号	型号	CRC[1)]	重量 [g]	订货号	型号
32	1 - 低耐腐蚀	103	**174390**	**SNCB-32**	3 - 高耐腐蚀	100	**176944**	**SNCB-32-R3**
40	1 - 低耐腐蚀	155	**174391**	**SNCB-40**	3 - 高耐腐蚀	151	**176945**	**SNCB-40-R3**
50	1 - 低耐腐蚀	233	**174392**	**SNCB-50**	3 - 高耐腐蚀	228	**176946**	**SNCB-50-R3**
63	1 - 低耐腐蚀	375	**174393**	**SNCB-63**	3 - 高耐腐蚀	371	**176947**	**SNCB-63-R3**
80	1 - 低耐腐蚀	636	**174394**	**SNCB-80**	3 - 高耐腐蚀	632	**176948**	**SNCB-80-R3**
100	1 - 低耐腐蚀	1035	**174395**	**SNCB-100**	3 - 高耐腐蚀	986	**176949**	**SNCB-100-R3**

1) 详见 www.festo.com/x/topic/crc

附件

耳轴安装件 ZNCF/CRZNG

材料:
ZNCF: 铸造不锈钢
CRZNG: 电解抛光铸造不锈钢
RoHs合规

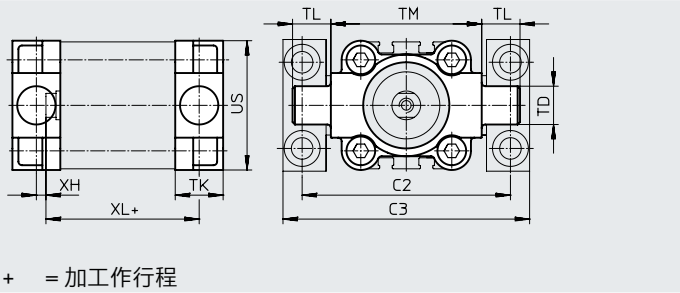

尺寸和订货数据

适用 ø [mm]	C2)	C3)	TD ø e9	TK	TL	TM	US	XH	XL
32	71	86	12	16	12	50	45	2	52
40	87	105	16	20	16	63	54	4	55
50	99	117	16	24	16	75	64	4	57
63	116	136	20	24	20	90	75	4	61
80	136	156	20	28	20	110	93	5	81
100	164	189	25	38	25	132	110	10	86

适用 ø	基本型				R3 – 高耐腐蚀等级			
[mm]	CRC[1)]	重量 [g]	订货号	型号	CRC[1)]	重量 [g]	订货号	型号
32	2 - 中等耐腐蚀	150	**174411**	**ZNCF-32**	4 - 最高耐腐蚀	150	**161852**	**CRZNG-32**
40	2 - 中等耐腐蚀	285	**174412**	**ZNCF-40**	4 - 最高耐腐蚀	285	**161853**	**CRZNG-40**
50	2 - 中等耐腐蚀	473	**174413**	**ZNCF-50**	4 - 最高耐腐蚀	473	**161854**	**CRZNG-50**
63	2 - 中等耐腐蚀	687	**174414**	**ZNCF-63**	4 - 最高耐腐蚀	687	**161855**	**CRZNG-63**
80	2 - 中等耐腐蚀	1296	**174415**	**ZNCF-80**	4 - 最高耐腐蚀	1296	**161856**	**CRZNG-80**
100	2 - 中等耐腐蚀	2254	**174416**	**ZNCF-100**	4 - 最高耐腐蚀	2254	**161857**	**CRZNG-100**

1) 详见 www.festo.com/x/topic/crc

附件

耳轴支座 LNZG

材料:
耳轴支座: 阳极氧化铝
滑动轴承: 塑料
RoHs合规

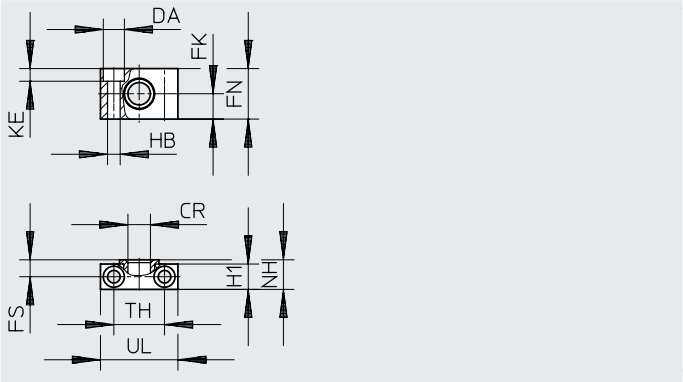

尺寸和订货数据

适用 ø [mm]	CR ø D11	DA ø H13	FK ø ±0.1	FN	FS	H1	HB ø H13	KE	NH	TH ±0.2	UL	CRC[1]	重量 [g]	订货号	型号
32	12	11	15	30	10.5	15	6.6	6.8	18	32	46	2 - 中等耐腐蚀	83	**32959**	**LNZG-32**
40, 50	16	15	18	36	12	18	9	9	21	36	55	2 - 中等耐腐蚀	129	**32960**	**LNZG-40/50**
63, 80	20	18	20	40	13	20	11	11	23	42	65	2 - 中等耐腐蚀	178	**32961**	**LNZG-63/80**
100	25	20	25	50	16	24.5	14	13	28.5	50	75	2 - 中等耐腐蚀	306	**32962**	**LNZG-100/125**

1) 详见 www.festo.com/x/topic/crc

附件

订货数据 – 单向节流阀

技术参数 ➔ Internet: grl

	接口		材料	订货号	型号
	适用 ø	适用气管外径			
用于排气					
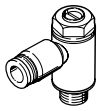	12, 16, 20, 25	3	金属型	**193137**	**GRLA-M5-QS-3-D**
		4		**193138**	**GRLA-M5-QS-4-D**
		6		**193139**	**GRLA-M5-QS-6-D**
	32, 40, 50, 63, 80, 100	3		**193142**	**GRLA-1/8-QS-3-D**
		4		**193143**	**GRLA-1/8-QS-4-D**
		6		**193144**	**GRLA-1/8-QS-6-D**
		8		**193145**	**GRLA-1/8-QS-8-D**
用于供气					
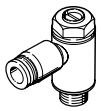	12, 16, 20, 25	3	金属型	**193153**	**GRLZ-M5-QS-3-D**
		4		**193154**	**GRLZ-M5-QS-4-D**
		6		**193155**	**GRLZ-M5-QS-6-D**
	32, 40, 50, 63, 80, 100	3		**193156**	**GRLZ-1/8-QS-3-D**
		4		**193157**	**GRLZ-1/8-QS-4-D**
		6		**193158**	**GRLZ-1/8-QS-6-D**
		8		**193159**	**GRLZ-1/8-QS-8-D**

附件

订货数据 – 接近开关，用于 T 型槽，磁阻式

技术参数 → Internet: smt

	安装方式	开关输出	电接口	电缆长度 [m]	订货号	型号
常开触点						
	可从上方插入槽内，与型材齐平，短型	PNP	电缆, 3芯	2.5	**574335**	**SMT-8M-A-PS-24V-E-2.5-OE**
			插头 M8x1, 3针	0.3	**574334**	**SMT-8M-A-PS-24V-E-0.3-M8D**
			插头 M12x1, 3针	0.3	**574337**	**SMT-8M-A-PS-24V-E-0.3-M12**
		NPN	电缆, 3芯	2.5	**574338**	**SMT-8M-A-NS-24V-E-2.5-OE**
			插头 M8x1, 3针	0.3	**574339**	**SMT-8M-A-NS-24V-E-0.3-M8D**
常闭触点						
	可从上方插入槽内，与型材齐平，短型	PNP	电缆, 3芯	7.5	**574340**	**SMT-8M-A-PO-24V-E-7.5-OE**

订货数据 – 接近开关，用于 T 型槽，舌簧式

技术参数 → Internet: sme

	安装方式	开关输出	电接口	电缆长度 [m]	订货号	型号
常开触点						
	可从上方插入槽内, 与型材齐平	接触式	电缆, 3芯	2.5	**543862**	**SME-8M-DS-24V-K-2.5-OE**
				5.0	**543863**	**SME-8M-DS-24V-K-5.0-OE**
			电缆, 2芯	2.5	**543872**	**SME-8M-ZS-24V-K-2.5-OE**
			插头 M8x1, 3针	0.3	**543861**	**SME-8M-DS-24V-K-0.3-M8D**
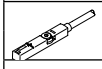	可从端部插入槽内, 与型材齐平	接触式	电缆, 3芯	2.5	**150855**	**SME-8-K-LED-24**
			插头 M8x1, 3针	0.3	**150857**	**SME-8-S-LED-24**
常闭触点						
	可从端部插入槽内, 与型材齐平	接触式	电缆, 3芯	7.5	**160251**	**SME-8-O-K-LED-24**

连接电缆 NEBA, 直列式, M8 接口

	电接口 1, 连接技术	电接口 2, 连接技术	电接口 2, 针脚/芯数	电缆长度	订货号	型号
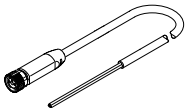	M8x1 A编码，符合 EN 61076-2-104	开放式	3	2.5 m	**8078223**	**NEBA-M8G3-U-2.5-N-LE3**
				5 m	**8078224**	**NEBA-M8G3-U-5-N-LE3**

连接电缆 NEBA, 直列式, M12 接口

	电接口 1, 连接技术	电接口 2, 连接技术	电接口 2, 针脚/芯数	电缆长度	订货号	型号
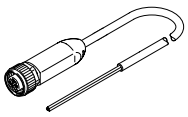	M12x1, A编码，符合 EN 61076-2-101	开放式	3	2.5 m	**8078236**	**NEBA-M12G5-U-2.5-N-LE3**
				5 m	**8078237**	**NEBA-M12G5-U-5-N-LE3**

附件

连接电缆 NEBA, 直角式, M8 接口

	电接口 1, 连接技术	电接口 2, 连接技术	电接口 2, 针脚/芯数	电缆长度	订货号	型号
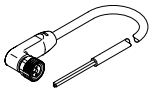	M8x1 A编码, 符合 EN 61076-2-104	开放式	3	2.5 m	**8078230**	**NEBA-M8W3-U-2.5-N-LE3**
				5 m	**8078231**	**NEBA-M8W3-U-5-N-LE3**

连接电缆 NEBA, 直角式, M12 接口

	电接口 1, 连接技术	电接口 2, 连接技术	电接口 2, 针脚/芯数	电缆长度	订货号	型号
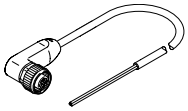	M12x1, A编码，符合 EN 61076-2-101	开放式	3	2.5 m	**8078245**	**NEBA-M12W5-U-2.5-N-LE3**
				5 m	**8078246**	**NEBA-M12W5-U-5-N-LE3**

订货数据 – 接近开关, 方形, 气动

技术参数 ➔ Internet: smpo

	气接口	订货号	型号
两位三通阀, 常闭			
	内螺纹 M5	**178563**	**SMPO-8E**

订货数据 – 安装组件 用于接近开关 SMPO-8E

技术参数 ➔ Internet: smb

	安装方式	订货号	型号
	夹紧在 T 型槽内	**178230**	**SMB-8E**

订货数据 – 沟槽盖， 用于 T 型槽

	安装方式	长度	订货号	型号
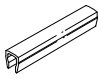	可插入	2x 0.5 m	**151680**	**ABP-5-S**