塑膠氣管 PAN

FESTO



特性

特性一览

可满足所有要求，甚至适用于压力和温度范围均有所扩展的标准应用。
- 聚酰胺
- 对高温负载和机械负载的承受能力强
- 抗菌等级高
- 工作介质：压缩空气，真空

附加文档

连接 pan



附加文档 TUBING-ADD 包含气管-螺纹接头组合、装配说明、测量方法等应用信息的补充内容。

订货数据 - 模块化系统

连接 pan

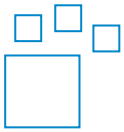

可配置产品
该产品及其所有产品选项可通过配置程序在线订购。

工程设计工具

连接 engineering tools



借助工程组态工具节省时间： 智能工程组态技术为您打造合适的解决方案。 我们致力于帮助您提高生产率。 工程组态工具对此大有裨益—— 它们的作用贯穿整条价值链，不但帮助您正确设计装置，还能挖掘利用预期外的生产力储备，提高生产率。 从首次交流到机器现代化改造——在项目的各个阶段，我们都提供了丰富的可用工具。

- 流量计算： 通过输入入口压力、出口压力、气管长度和内径等参数，计算额定流量 (www.festo.com/x/flowrate-calculation)。
- 介质耐受性： 评估 Festo 各类材料与气管对不同化学物质及介质的耐受性 (www.festo.com/x/media-resistance)。

图表

连接 pan



还可在线获取本文档所示的图表。可使用这些图表显示精确值。

硬管/气管外径 x 壁厚

对于标准外径气管，气管的外径和壁厚被指定为气管规格。

包装单元 [m]

- 标准：50 m
- 在某些情况下，卷轴长度可加长。

型号代码

001	系列	
PAN	标准外径气管	

002	硬管/气管外径 x 壁厚	
4x0,75	4x0.75 mm	
6x1	6x1 mm	
8x1,25	8x1.25 mm	
10x1,5	10x1.5 mm	
12x1,75	12x1.75 mm	
14x2	14x2 mm	
16x2	16x2 mm	

003	颜色	
BL	蓝色	
GE	黄色	
GN	绿色	
NT	自然色	
RT	红色	
SI	银色	
SW	黑色	

004	包装单元 [m]	
	标准	
100	100 m	
200	200 m	
300	300 m	
400	400 m	
500	500 m	

数据表

工作和環境條件

外径	4 mm	6 mm	8 mm	10 mm	12 mm	14 mm	16 mm
内径	2.9 mm	4 mm	5.9 mm	7 mm	8.4 mm	10 mm	12 mm
气动接口	用于快插接头外径 4 mm，用于倒钩接头内径 3 mm，带管接螺母，用于倒钩接头内径 3 mm	用于快插接头外径 6 mm，用于倒钩接头内径 4 mm，带管接螺母，用于倒钩接头内径 4 mm	用于快插接头外径 8 mm 的气管，用于倒钩接头内径 6 mm，带联接螺母，用于内径 6 mm 的倒钩接头	用于快插接头外径 10 mm	用于快插接头，外径 12 mm	用于快插接头，外径 14 mm	用于快插接头外径 16 mm
流量相关弯曲半径	18 mm	32 mm	43 mm	58 mm	64 mm	80 mm	94 mm
最小弯曲半径	12 mm	14 mm	22 mm	27 mm	29 mm	50 mm	67 mm
取决于温度的工作压力	-0.095 ... 1.5 Mpa	-0.095 ... 1.9 Mpa	-0.095 ... 1.5 Mpa	-0.095 ... 1.7 Mpa			-0.095 ... 1.4 Mpa
取决于温度的工作压力	-0.95 ... 15 bar	-0.95 ... 19 bar	-0.95 ... 15 bar	-0.95 ... 17 bar			-0.95 ... 14 bar
取决于温度的工作压力	-13.775 ... 217.5 psi	-13.775 ... 275.5 psi	-13.775 ... 217.5 psi	-13.775 ... 246.5 psi			-13.775 ... 203 psi
工作介质	压缩空气，符合 ISO 8573-1:2010 [7:-:-]						
环境温度	-30 ... 80°C						
认证	TÜV						
证书签发机构	61630/B0 BV, B 013277 0527 00						
海事分类	参见证书						
气管特征	适用于拖链						

工作壓力 p 與溫度 t 的關係

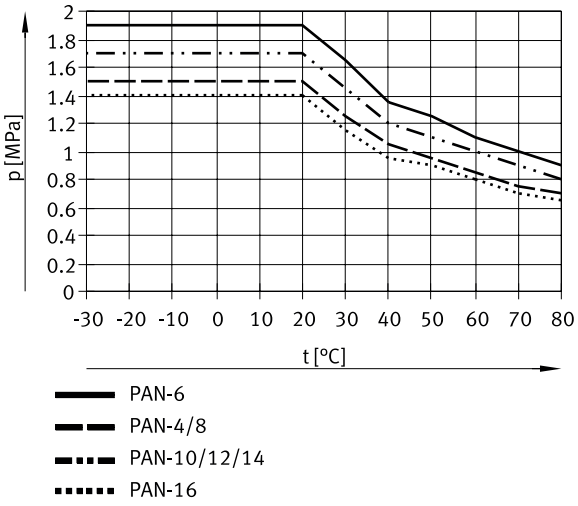

材料

肖氏硬度	A 55 +/-3
气管材料	TPE-A
材料说明	符合 RoHS 标准
油漆湿润缺陷物质（PWIS）符合性	VDMA24364-B2-L

尺寸

尺寸 – 輥筒

CAD 相关数据下载 www.festo.com

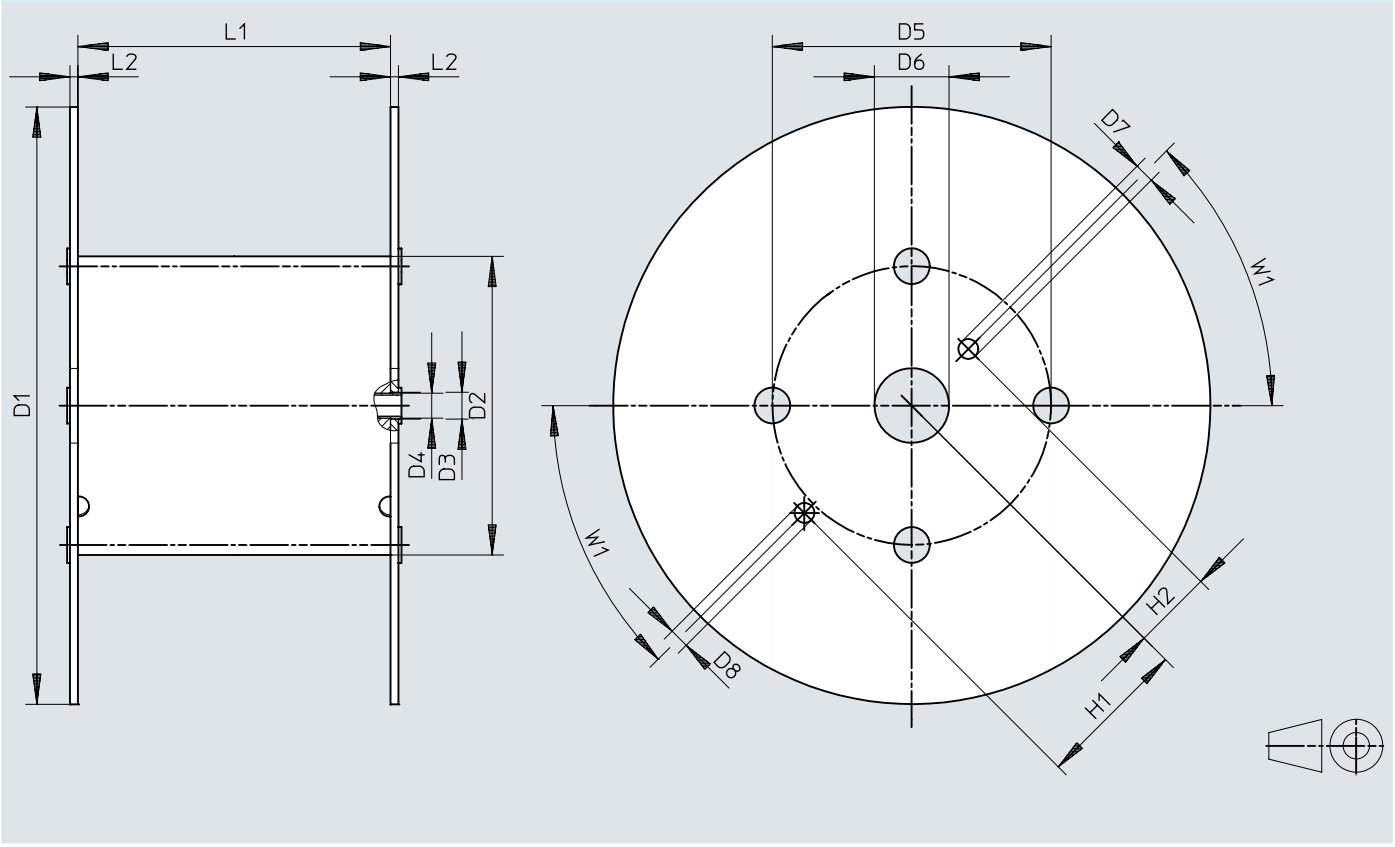

	D1 ø	D2 ø	D3 ø	D4 ø	D5 ø	D6 ø	D7 ø	D8 ø	H1	H2	L1	L2	W1
PAN-4x0,75-...-500	545	246	21	20	216	75	20	20	152,5	80,5	128	8	45°
PAN-6x1-...-500	545	246	21	20	216	75	20	20	152,5	80,5	128	8	45°
PAN-8x1,25-...-400	545	310	21	20	280	75	20	20	152,5	80,5	254	8	45°
PAN-10x1,5-...-300	600	310	21	20	280	75	20	20	152,5	80,5	254	8	45°
PAN-12x1,75-...-200	600	310	21	20	280	75	20	20	152,5	80,5	254	8	45°
PAN-16x2-...-100	545	310	21	20	280	75	20	20	152,5	80,5	254	8	45°

订货数据

订货数据



外径	包装单元 [m] [1]	产品重量（取决于长度）	颜色	订货号	型号
4 mm	标准	0.006 kg/m	蓝色	553906	PAN-4X0,75-BL
			黄色	553930	PAN-4X0,75-GE
			绿色	553918	PAN-4X0,75-GN
			自然	546284	PAN-4X0,75-NT
			红色	553924	PAN-4X0,75-RT
			黑色	553912	PAN-4X0,75-SW
			银色	152697	PAN-4X0,75-SI
	500 m		蓝色	553894	PAN-4X0,75-BL-500
			黑色	553900	PAN-4X0,75-SW-500
			银色	553888	PAN-4X0,75-SI-500
6 mm	标准	0.016 kg/m	蓝色	553907	PAN-6X1-BL
			黄色	553931	PAN-6X1-GE
			绿色	553919	PAN-6X1-GN
			自然	546285	PAN-6X1-NT
			红色	553925	PAN-6X1-RT
			黑色	553913	PAN-6X1-SW
			银色	152699	PAN-6X1-SI
	500 m		蓝色	553895	PAN-6X1-BL-500
			黑色	553901	PAN-6X1-SW-500
			银色	553889	PAN-6X1-SI-500
8 mm	标准	0.024 kg/m	蓝色	553908	PAN-8X1,25-BL
			黄色	553932	PAN-8X1,25-GE
			绿色	553920	PAN-8X1,25-GN
			自然	546286	PAN-8X1,25-NT
			红色	553926	PAN-8X1,25-RT
			黑色	553914	PAN-8X1,25-SW
			银色	152700	PAN-8X1,25-SI
	400 m		蓝色	553896	PAN-8X1,25-BL-400
			黑色	553902	PAN-8X1,25-SW-400
			银色	553890	PAN-8X1,25-SI-400
10 mm	标准	0.042 kg/m	蓝色	553909	PAN-10X1,5-BL
			黄色	553933	PAN-10X1,5-GE
			绿色	553921	PAN-10X1,5-GN
			自然	546287	PAN-10X1,5-NT
			红色	553927	PAN-10X1,5-RT
			黑色	553915	PAN-10X1,5-SW
			银色	152701	PAN-10X1,5-SI
	300 m		蓝色	553897	PAN-10X1,5-BL-300
			黑色	553903	PAN-10X1,5-SW-300
			银色	553891	PAN-10X1,5-SI-300
12 mm	标准	0.06 kg/m	蓝色	553910	PAN-12X1,75-BL
			黄色	553934	PAN-12X1,75-GE
			绿色	553922	PAN-12X1,75-GN
			自然	546288	PAN-12X1,75-NT
			红色	553928	PAN-12X1,75-RT
			黑色	553916	PAN-12X1,75-SW
			银色	152702	PAN-12X1,75-SI
	200 m		蓝色	553898	PAN-12X1,75-BL-200
			黑色	553904	PAN-12X1,75-SW-200
			银色	553892	PAN-12X1,75-SI-200
14 mm	标准	0.077 kg/m		570392	PAN-14X2-SI
16 mm		0.092 kg/m	蓝色	553911	PAN-16X2-BL
			黄色	553935	PAN-16X2-GE

订货数据

订货数据



外径	包装单元 [m] [1]	产品重量（取决于长度）	颜色	订货号	型号
16 mm	标准	0.092 kg/m	绿色	**553923**	**PAN-16X2-GN**
			自然	**546289**	**PAN-16X2-NT**
			红色	**553929**	**PAN-16X2-RT**
			黑色	**553917**	**PAN-16X2-SW**
			银色	**152703**	**PAN-16X2-SI**
	100 m		蓝色	**553899**	**PAN-16X2-BL-100**
			黑色	**553905**	**PAN-16X2-SW-100**
			银色	**553893**	**PAN-16X2-SI-100**

1) 标准：50 m

订货信息 - 模块化产品系统

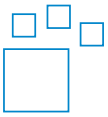

短型号代码	订货号	型号
PAN PAN-MF PAN-R	**553610**	**PAN**