塑膠氣管 PEN

FESTO



特性

特性一览

灵活性、耐磨性强，价格实惠，适合各种应用。
- 聚乙烯
- 良好的化学品耐受性，非常好的耐水解性
- 耐受大多数清洗剂和润滑剂
- 适用于拖链
- 工作介质：压缩空气，真空，水

附加文档

连接 pen



附加文档 TUBING-ADD 包含气管-螺纹接头组合、装配说明、测量方法等应用信息的补充内容。

订货数据 - 模块化系统

连接 pen

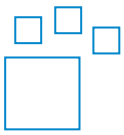

可配置产品
该产品及其所有产品选项可通过配置程序在线订购。

工程设计工具

连接 engineering tools



借助工程组态工具节省时间： 智能工程组态技术为您打造合适的解决方案。 我们致力于帮助您提高生产率。 工程组态工具对此大有裨益—— 它们的作用贯穿整条价值链，不但帮助您正确设计装置，还能挖掘利用预期外的生产力储备，提高生产率。 从首次交流到机器现代化改造——在项目的各个阶段，我们都提供了丰富的可用工具。

- 流量计算： 通过输入入口压力、出口压力、气管长度和内径等参数，计算额定流量 (www.festo.com/x/flowrate-calculation)。
- 介质耐受性： 评估 Festo 各类材料与气管对不同化学物质及介质的耐受性 (www.festo.com/x/media-resistance)。

图表

连接 pen



还可在线获取本文档所示的图表。可使用这些图表显示精确值。

硬管/气管外径 x 壁厚

对于标准外径气管，气管的外径和壁厚被指定为气管规格。

包装单元 [m]

- 标准：50 m
- 在某些情况下，卷轴长度可加长。

型号代码

001	系列	
PEN	塑料气管	

002	硬管/气管外径 x 壁厚	
4x0,75	4x0.75 mm	
6x1	6x1 mm	
8x1,25	8x1.25 mm	
10x1,5	10x1.5 mm	
12x1,75	12x1.75 mm	
14x2	14x2 mm	
16x2,5	16x2.5 mm	

003	颜色	
BL	蓝色	
GE	黄色	
GN	绿色	
NT	自然色	
RT	红色	
SI	银色	
SW	黑色	

004	包装单元 [m]	
	标准	
100	100 m	
200	200 m	
300	300 m	
400	400 m	
500	500 m	

数据表

工作和環境條件

外径	4 mm	6 mm	8 mm	10 mm	12 mm	14 mm	16 mm
内径	2.7 mm	4 mm	5.7 mm	7 mm	8.4 mm	9.5 mm	10.8 mm
气动接口	用于快插接头外径 4 mm 用于快插接头外径 5/32“ 用于倒钩接头内径 3 mm，带管接螺母 用于倒钩接头内径 3 mm	用于快插接头外径 6 mm 用于倒钩接头内径 4 mm，带管接螺母 用于倒钩接头内径 4 mm	用于快插接头外径 8 mm 的气管 用于快插接头外径 5/16“ 用于倒钩接头内径 6 mm，带联接螺母 用于内径 6 mm 的倒钩接头	用于快插接头外径 10 mm	用于快插接头，外径 12 mm	用于快插接头，外径 14 mm	用于快插接头外径 16 mm
流量相关弯曲半径	20 mm	26 mm	35 mm	40 mm	58 mm	80 mm	122 mm
最小弯曲半径	10 mm	13.5 mm	22.5 mm	23.5 mm	33 mm	45 mm	57.5 mm
取决于温度的工作压力	-0.095 ... 1 Mpa						
取决于温度的工作压力	-0.95 ... 10 bar						
取决于温度的工作压力	-13.775 ... 145 psi						
气源压力注意事项	水：最大 0.6 MPa，0 - 50°C 时						
工作介质	压缩空气，符合 ISO 8573-1:2010 [7:-:-] 水（液体，无冰）						
环境温度	-30 ... 60°C						
认证	TÜV						
证书签发机构	B 013277 0527 00						
气管特征	适用于拖链						

工作壓力 p 與溫度 t 的關係

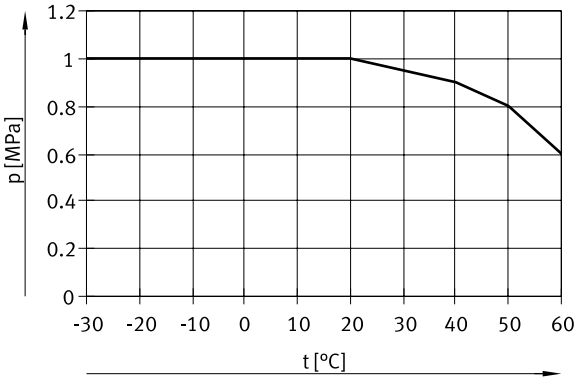

材料

肖氏硬度	A 52 +/-3
气管材料	保护接地
材料说明	符合 RoHS 标准
油漆湿润缺陷物质（PWIS）符合性	VDMA24364-B2-L
洁净室适用性，根据ISO 14644-14	静态安装的元件，根据 ISO 14644-1 无法进行有意义的评估

尺寸

尺寸 – 輥筒

CAD 相关数据下载 www.festo.com

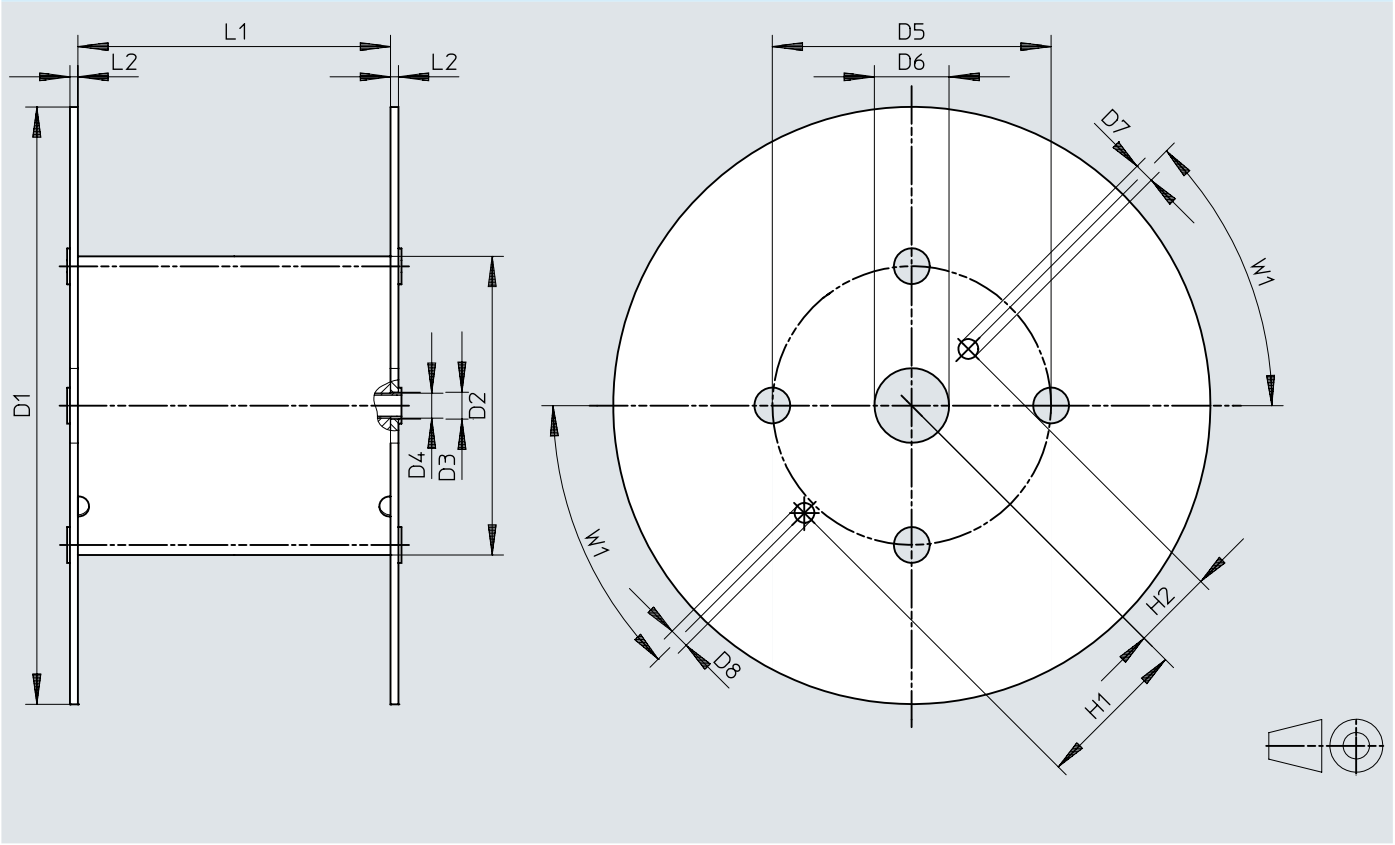

	D1 ø	D2 ø	D3 ø	D4 ø	D5 ø	D6 ø	D7 ø	D8 ø	H1	H2	L1	L2	W1
PEN-4x0,75-...-500	545	246	21	20	216	75	20	20	152,5	80,5	128	8	45°
PEN-6x1-...-500	545	246	21	20	216	75	20	20	152,5	80,5	128	8	45°
PEN-8x1,25-...-400	545	310	21	20	280	75	20	20	152,5	80,5	254	8	45°
PEN-10x1,5-...-300	600	310	21	20	280	75	20	20	152,5	80,5	254	8	45°
PEN-12x1,75-...-200	600	310	21	20	280	75	20	20	152,5	80,5	254	8	45°
PEN-16x2,5-...-100	545	310	21	20	280	75	20	20	152,5	80,5	254	8	45°

订货数据

订货数据



外径	包装单元 [m] [1]	产品重量（取决于长度）	颜色	订货号	型号
4 mm	标准	0.006 kg/m	蓝色	551456	PEN-4X0,75-BL
			黄色	551480	PEN-4X0,75-GE
			绿色	551468	PEN-4X0,75-GN
			自然	543246	PEN-4X0,75-NT
			红色	551474	PEN-4X0,75-RT
			黑色	543240	PEN-4X0,75-SW
			银色	551462	PEN-4X0,75-SI
	500 m		蓝色	551444	PEN-4X0,75-BL-500
			黑色	551438	PEN-4X0,75-SW-500
			银色	551450	PEN-4X0,75-SI-500
6 mm	标准	0.015 kg/m	蓝色	551457	PEN-6X1-BL
			黄色	551481	PEN-6X1-GE
			绿色	551469	PEN-6X1-GN
			自然	543247	PEN-6X1-NT
			红色	551475	PEN-6X1-RT
			黑色	543241	PEN-6X1-SW
			银色	551463	PEN-6X1-SI
	500 m		蓝色	551445	PEN-6X1-BL-500
			黑色	551439	PEN-6X1-SW-500
			银色	551451	PEN-6X1-SI-500
8 mm	标准	0.023 kg/m	蓝色	551458	PEN-8X1,25-BL
			黄色	551482	PEN-8X1,25-GE
			绿色	551470	PEN-8X1,25-GN
			自然	543248	PEN-8X1,25-NT
			红色	551476	PEN-8X1,25-RT
			黑色	543242	PEN-8X1,25-SW
			银色	551464	PEN-8X1,25-SI
	400 m		蓝色	551446	PEN-8X1,25-BL-400
			黑色	551440	PEN-8X1,25-SW-400
			银色	551452	PEN-8X1,25-SI-400
10 mm	标准	0.038 kg/m	蓝色	551459	PEN-10X1,5-BL
			黄色	551483	PEN-10X1,5-GE
			绿色	551471	PEN-10X1,5-GN
			自然	543249	PEN-10X1,5-NT
			红色	551477	PEN-10X1,5-RT
			黑色	543243	PEN-10X1,5-SW
			银色	551465	PEN-10X1,5-SI
	300 m		蓝色	551447	PEN-10X1,5-BL-300
			黑色	551441	PEN-10X1,5-SW-300
			银色	551453	PEN-10X1,5-SI-300
12 mm	标准	0.054 kg/m	蓝色	551460	PEN-12X1,75-BL
			黄色	551484	PEN-12X1,75-GE
			绿色	551472	PEN-12X1,75-GN
			自然	543250	PEN-12X1,75-NT
			红色	551478	PEN-12X1,75-RT
			黑色	543244	PEN-12X1,75-SW
			银色	551466	PEN-12X1,75-SI
	200 m		蓝色	551448	PEN-12X1,75-BL-200
			黑色	551442	PEN-12X1,75-SW-200
			银色	551454	PEN-12X1,75-SI-200
14 mm	标准	0.077 kg/m	自然	570517	PEN-14X2-NT
			黑色	570516	PEN-14X2-SW
16 mm		0.103 kg/m	蓝色	551461	PEN-16X2,5-BL

订货数据

订货数据



外径	包装单元 [m] [1]	产品重量（取决于长度）	颜色	订货号	型号
16 mm	标准	0.103 kg/m	黄色	**551485**	**PEN-16X2,5-GE**
			绿色	**551473**	**PEN-16X2,5-GN**
			自然	**543251**	**PEN-16X2,5-NT**
			红色	**551479**	**PEN-16X2,5-RT**
			黑色	**543245**	**PEN-16X2,5-SW**
			银色	**551467**	**PEN-16X2,5-SI**
	100 m		蓝色	**551449**	**PEN-16X2,5-BL-100**
			黑色	**551443**	**PEN-16X2,5-SW-100**
			银色	**551455**	**PEN-16X2,5-SI-100**

1) 标准：50 m

订货数据 - 模块化产品系统

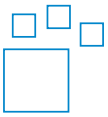

短型号代码	订货号	型号
PEN	**553769**	**PEN**