電磁線圈 VACS

FESTO

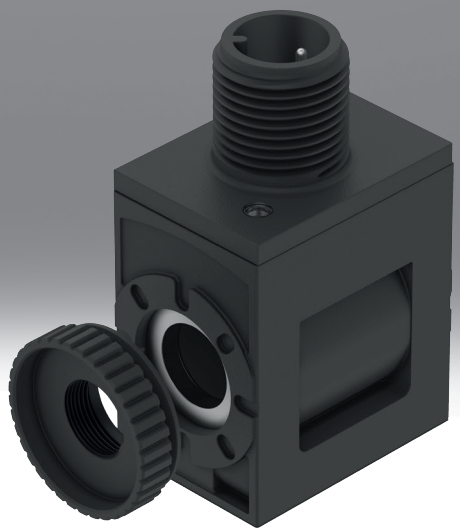

型号代码

001	系列	
VACS	电磁线圈 VACS	

002	电磁线圈类型	
C	电磁线圈，宽度 18 mm，适用于 8 mm 的电枢管	

003	电气接口	
C1	插头型式 C，符合 EN 175301-803	
E1	插头样式 C 型，行业标准	
R1	单个接头 M8，4 针	
R3	单个插头 M12，A 编码，符合 EN 61076-2-101	
R4	单个插头 M12，A 编码，引脚分配，符合 DESINA	
R8	单个接头 M8，3 针	

004	标称工作电压	
1	24 V DC	
1A	24 V AC/50-60 Hz	
3W	230 V AC/240 V AC/50-60 Hz	
5	12 V DC	
7	48 V DC	
7A	48 V AC/50-60 Hz	
16B	120 V AC/60 Hz 和 110V AC/50-60 Hz	

005	电路	
	无	
RA	电流降保持，模拟量，带集成保护电路	

006	显示器	
	无	
L	LED	

数据表

一般技術資料 – 電磁線圈寬度 18 mm，用於電樞管 8 mm，搭配 C 型電氣連接接線圖，符合 EN 175301-803



电气接口 1，连接类型	插头
电气接口 1，连接系统	插头样式 C 型，符合 EN 175301-803 标准
电气接口 1，接口/线芯数	3
电气接口 1，安装类型	定位螺钉 M2.5
驱动方式	电驱动
符合标准	IEC 61010-1
安装位置	任意
安装方式	带滚花螺母

電氣資料 – 電磁線圈寬度 18 mm，用於電樞管 8 mm，帶 C 型電氣連接圖，符合 EN 175301-803

标称工作电压	24 V DC	12 V DC	48 V DC
线圈的特性参数	24 V DC: 2.6 W	12 V DC: 2.6 W	48 V DC: 2.4 W
允许的电压波动	+/- 10%		
持续通电率	100%		
绝缘材料等级	H		
防护等级	IP65		
污染等级	–		

電氣資料 – 電磁線圈寬度 18 mm，用於電樞管 8 mm，帶 C 型電氣連接圖，符合 EN 175301-803

标称工作电压	24 V AC/50-60 Hz	230 V AC/240 V AC/50-60 Hz	48 V AC/50-60 Hz	120 V AC/60 Hz 和 110V AC/50-60 Hz
线圈的特性参数	24 V AC：50/60 Hz，启动功率 2.5 Va，保持功率 1.8 VA	230/240 V AC：50/60 Hz，启动功率 3.0 VA，保持功率 2.3 VA	48 V AC：50/60 Hz，启动功率 2.5 VA，保持功率 1.9 VA	110/120 V AC：50/60 Hz，启动功率 2.8 VA，保持功率 1.9 VA
允许的电压波动	+/- 10%			
持续通电率	100%			
绝缘材料等级	H			
防护等级	IP65			
污染等级	–	2	–	2

材料 – 磁線圈寬度 18 mm，用於電樞管 8 mm，電氣連接方式為 C 型，符合 EN 175301-803

外壳材料	PA, 钢
线圈材料	铜
材料说明	符合 RoHS 标准
油漆湿润缺陷物质（PWIS）符合性	VDMA24364-B1/B2-L

工作與環境條件 – 電磁線圈寬度 18 mm，用於電樞管 8 mm，電氣連接連接方式為 C 型，符合 EN 175301-803

标称工作电压	24 V DC	24 V AC/50-60 Hz	230 V AC/240 V AC/50-60 Hz	12 V DC	48 V DC	48 V AC/50-60 Hz	120 V AC/60 Hz 和 110V AC/50-60 Hz
环境温度	-10 ... 60°C						
耐腐蚀等级 CRC[1)]	2 - 中等耐腐蚀能力						
认证	c UL us - Recognised (OL)						
证书签发机构	UL MH18122						

1) 更多信息请访问：www.festo.com/x/topic/crc

数据表

常規技術資料 – 電磁線圈寬度 18 mm，電樞管 8 mm，電氣連接形式 C，符合業界標準

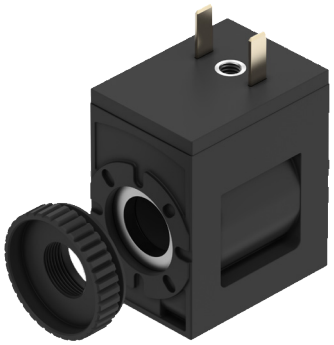

电气接口 1，连接类型	插头
电气接口 1，连接系统	符合工业标准的 C 型插头，9.4 mm
电气接口 1，接口/线芯数	2
电气接口 1，安装类型	中央螺钉 M3
驱动方式	电驱动
符合标准	IEC 61010-1
安装方式	带滚花螺母
安装位置	任意

電氣資料 – 電磁線圈寬度 18 mm，電樞管 8 mm，電氣連接形式 C 符合工業標準

线圈的特性参数	24 V DC: 2.6 W
允许的电压波动	+/- 10%
持续通电率	100%
防护等级	IP65
绝缘材料等级	H
漆包线的绝缘材料等级	H
污染等级	–

材料 – 磁線圈寬度 18 mm，電樞管 8 mm，電氣連接形式 C，符合業界標準

电磁线圈材料	铜, 钢, 热塑性塑料
外壳材料	PA, 钢
线圈材料	铜
材料说明	符合 RoHS 标准
油漆湿润缺陷物质（PWIS）符合性	VDMA24364-B1/B2-L

工作與環境條件 – 電磁線圈寬度 18 mm，電樞管 8 mm，電氣連接形式 C 符合業界標準

环境温度	-20 ... 60°C
介质温度	-20 ... 60°C
环境和介质温度的限制	-20 - 50°C, 组合单元安装
耐腐蚀等级 CRC[1)]	2 - 中等耐腐蚀能力
CE 认证（见合格声明）[2)]	–
CE 标记（见合格声明）[3)]	–
认证	c UL us - Recognised (OL)
证书签发机构	UL MH18122
冲击能量值	IK06

1) 更多信息请访问：www.festo.com/x/topic/crc
2) 更多信息请访问：www.festo.com/catalogue/... Support/downloads
3) 更多信息请访问：www.festo.com/catalogue/... Support/downloads

数据表

常規技術資料 – 電磁線圈寬度 18 mm，用於電樞管 8 mm，帶電氣連接單插頭 M8，4 針



电气接口 1，连接类型	插头
电气接口 1，连接系统	M8x1，A 编码，符合 EN 61076-2-104 标准
电气接口 1，接口/线芯数	4
电气接口 1，安装类型	螺丝紧固
驱动方式	电驱动
符合标准	IEC 61010-1; ISO 20401
信号状态显示器	发光二极管
安装位置	任意
安装方式	带滚花螺母

電氣資料 – 電磁線圈寬度 18 mm，用於電樞管 8 mm，帶電氣連接單插頭 M8，4 針

线圈的特性参数	24 V DC: 2.8 W	24VDC:NS1,2:HS3.3
允许的电压波动	+/- 10%	
每个电磁线圈的标称吸动电流	–	138 mA 至 70 ms
标称电流，带电流降低	–	70 ms 后 50 mA
持续通电率	100%	
绝缘材料等级	H	
漆包线的绝缘材料等级	H	
防护等级	IP65	

材料 – 磁線圈寬度 18 mm，用於電樞管 8 mm，帶電氣連接單插頭 M8，4 針

外壳材料	PA, 钢
电磁线圈材料	铜, 钢, 热塑性塑料
线圈材料	铜
材料说明	符合 RoHS 标准
油漆湿润缺陷物质（PWIS）符合性	VDMA24364-B1/B2-L

工作與環境條件 – 電磁線圈寬度 18 mm，用於電樞管 8 mm，帶電氣連接單插頭 M8，4 針

线圈的特性参数	24 V DC: 2.8 W	24VDC:NS1,2:HS3.3
环境温度	-20 ... 60°C	
介质温度	-20 ... 60°C	
环境和介质温度的限制	-20 - 50°C, 组合单元安装	–
耐腐蚀等级 CRC[1)]	2 - 中等耐腐蚀能力	
认证	c UL us - Recognised (OL)	
证书签发机构	UL MH18122	
冲击能量值	IK06	

1) 更多信息请访问：www.festo.com/x/topic/crc

数据表

常規技術資料 – 電磁線圈寬度 18 mm，用於電樞管 8 mm，單插頭電氣連接 M12，符合 EN 61076-2-1>01



线圈的特性参数	24 V DC: 2.8 W	24VDC:NS1,2:HS3.3
电气接口 1，连接类型	插头	
电气接口 1，连接系统	M12x1，A 编码，符合 EN 61076-2-101 标准	
电气接口 1，接口/线芯数	2	
电气接口 1，安装类型	螺丝紧固	
驱动方式	电驱动	
符合标准	IEC 61010-1, ISO 20401	
信号状态显示器	发光二极管	
安装位置	任意	
安装方式	带滚花螺母	

電氣資料 – 電磁線圈寬度 18 mm，電樞管 8 mm，單插頭電氣連接 M12，符合 EN 61076-2-101

线圈的特性参数	24 V DC: 2.8 W	24VDC:NS1,2:HS3.3
允许的电压波动	+/- 10%	
每个电磁线圈的标称吸动电流	–	138 mA 至 70 ms
标称电流，带电流降低	–	70 ms 后 50 mA
持续通电率	100%	
最大开关频率	–	
绝缘材料等级	H	
漆包线的绝缘材料等级	H	
最大电缆长度	–	30 m
防护等级	IP65	

材料 – 磁線圈寬度 18 mm，用於電樞管 8 mm，帶電氣連接單插頭 M12，符合 EN 61076-2-1>01

外壳材料	PA, 钢
电磁线圈材料	铜, 钢, 热塑性塑料
线圈材料	铜
材料说明	符合 RoHS 标准
油漆湿润缺陷物质（PWIS）符合性	VDMA24364-B1/B2-L

数据表

工作與環境條件 – 電磁線圈寬度 18 mm，用於電樞管 8 mm，帶電氣連接單插頭 M12，符合 EN 61076-2-1>01

线圈的特性参数	24 V DC: 2.8 W	24VDC:NS1,2:HS3.3
环境温度	-20 ... 60°C	
介质温度	-20 ... 60°C	
环境和介质温度的限制	-20 - 50°C, 组合单元安装	–
耐腐蚀等级 CRC[1)]	2 - 中等耐腐蚀能力	
CE 认证（见合格声明）[2)]	–	符合欧盟电磁兼容性指令 符合欧盟 RoHS 指令
认证	c UL us - Recognised (OL)	
证书签发机构	UL MH18122	
冲击能量值	IK06	

1) 更多信息请访问：www.festo.com/x/topic/crc

2) 请查阅欧盟符合性声明的使用范围：www.festo.com/catalogue/... -> 支持/下载。
如果设备在住宅、商业或轻工业环境中受到使用限制，可能需要采取进一步措施以减少辐射干扰。

通用技術資料 – 電磁線圈寬度 18 mm，電樞管 8 mm，帶電氣連接 M12，根據 DESINA 分配



电气接口 1，连接类型	插头
电气接口 1，连接系统	M12x1，A 编码，符合 EN 61076-2-101 标准
电气接口 1，接口/线芯数	4
电气接口 1，安装类型	螺丝紧固
驱动方式	电驱动
符合标准	DESINA, IEC 61010-1
信号状态显示器	发光二极管
安装位置	任意
安装方式	带滚花螺母

電氣資料 – 電磁線圈寬度 18 mm，電樞管 8 mm，電氣連接 M12，根據 DESINA 分配

线圈的特性参数	24 V DC: 2.8 W	24VDC:NS1,2:HS3.3
允许的电压波动	+/- 10%	
每个电磁线圈的标称吸动电流	–	138 mA 至 70 ms
标称电流，带电流降低	–	70 ms 后 50 mA
持续通电率	100%	
绝缘材料等级	H	
漆包线的绝缘材料等级	H	
防护等级	IP65	

材料 – 磁線圈寬度 18 mm，用於電樞管 8 mm，帶電氣連接 M12，根據 DESINA 分配

外壳材料	PA, 钢
电磁线圈材料	铜, 钢, 热塑性塑料
线圈材料	铜
材料说明	符合 RoHS 标准
油漆湿润缺陷物质（PWIS）符合性	VDMA24364-B1/B2-L

数据表

工作與環境條件 – 磁線圈寬度 18 mm，用於電樞管 8 mm，帶電氣連接 M12，根據 DESINA 分配		
线圈的特性参数	24 V DC: 2.8 W	24VDC:NS1,2:HS3.3
环境温度	-20 ... 60°C	
介质温度	-20 ... 60°C	
环境和介质温度的限制	-20 - 50°C, 组合单元安装	–
耐腐蚀等级 CRC[1)]	2 - 中等耐腐蚀能力	
认证	c UL us - Recognised (OL)	
证书签发机构	UL MH18122	
冲击能量值	IK06	

1) 更多信息请访问：www.festo.com/x/topic/crc

通用技術資料 – 電磁線圈寬度 18 毫米，電樞管 8 毫米，帶電氣連接 M8，3 極



电气接口 1，连接类型	插头
电气接口 1，连接系统	M8x1，A 编码，符合 EN 61076-2-104 标准
电气接口 1，接口/线芯数	3
电气接口 1，安装类型	螺丝紧固
驱动方式	电驱动
符合标准	IEC 61010-1, ISO 20401
信号状态显示器	发光二极管
安装位置	任意
安装方式	带滚花螺母

電氣資料 – 電磁線圈寬度 18 mm，用於電樞管 8 mm，電氣連接 M8，3 極		
线圈的特性参数	24 V DC: 2.8 W	24VDC:NS1,2:HS3.3
允许的电压波动	+/- 10%	
每个电磁线圈的标称吸动电流	–	138 mA 至 70 ms
标称电流，带电流降低	–	70 ms 后 50 mA
持续通电率	100%	
绝缘材料等级	H	
漆包线的绝缘材料等级	H	
防护等级	IP65	

材料 – 磁線圈寬度 18 mm，用於電樞管 8 mm，電氣連接 M8，3 極	
外壳材料	PA, 钢
电磁线圈材料	铜, 钢, 热塑性塑料
线圈材料	铜
材料说明	符合 RoHS 标准
油漆湿润缺陷物质（PWIS）符合性	VDMA24364-B1/B2-L

数据表

工作與環境條件 – 電磁線圈寬度 18 mm，電樞管 8 mm，帶電氣連接 M8，3 極		
线圈的特性参数	24 V DC: 2.8 W	24VDC:NS1,2:HS3.3
环境温度	-20 ... 60°C	
介质温度	-20 ... 60°C	
环境和介质温度的限制	-20 - 50°C, 组合单元安装	–
耐腐蚀等级 CRC	2 - 中等耐腐蚀能力	
认证	c UL us - Recognised (OL)	
证书签发机构	UL MH18122	
冲击能量值	IK06	

尺寸

尺寸 – 電磁線圈寬度 18 mm，用於電樞管 8 mm，帶 C 型電氣連接
接線圖，符合 EN 175301-803

CAD 相关数据下载 www.festo.com

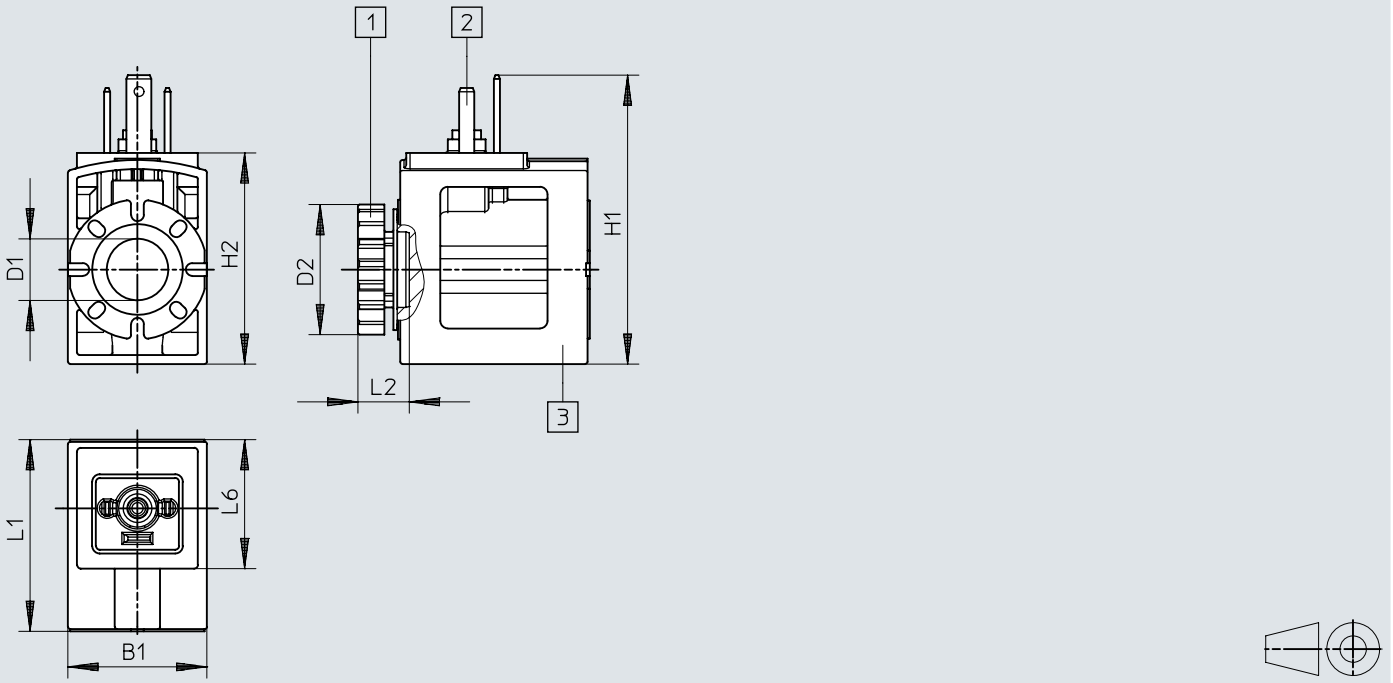

	B1	D1 ø	D2 ø	H1	H2	L1	L2	L6
VACS-C-C1-...	18,4	8,2	17,2	38,3	28	25,4	6,8	17,4

尺寸

尺寸 – 電磁線圈寬度 18 mm，用於電樞管 8 mm，電氣連接連接方式為 C 型，符合業界標準

CAD 相关数据下载 www.festo.com

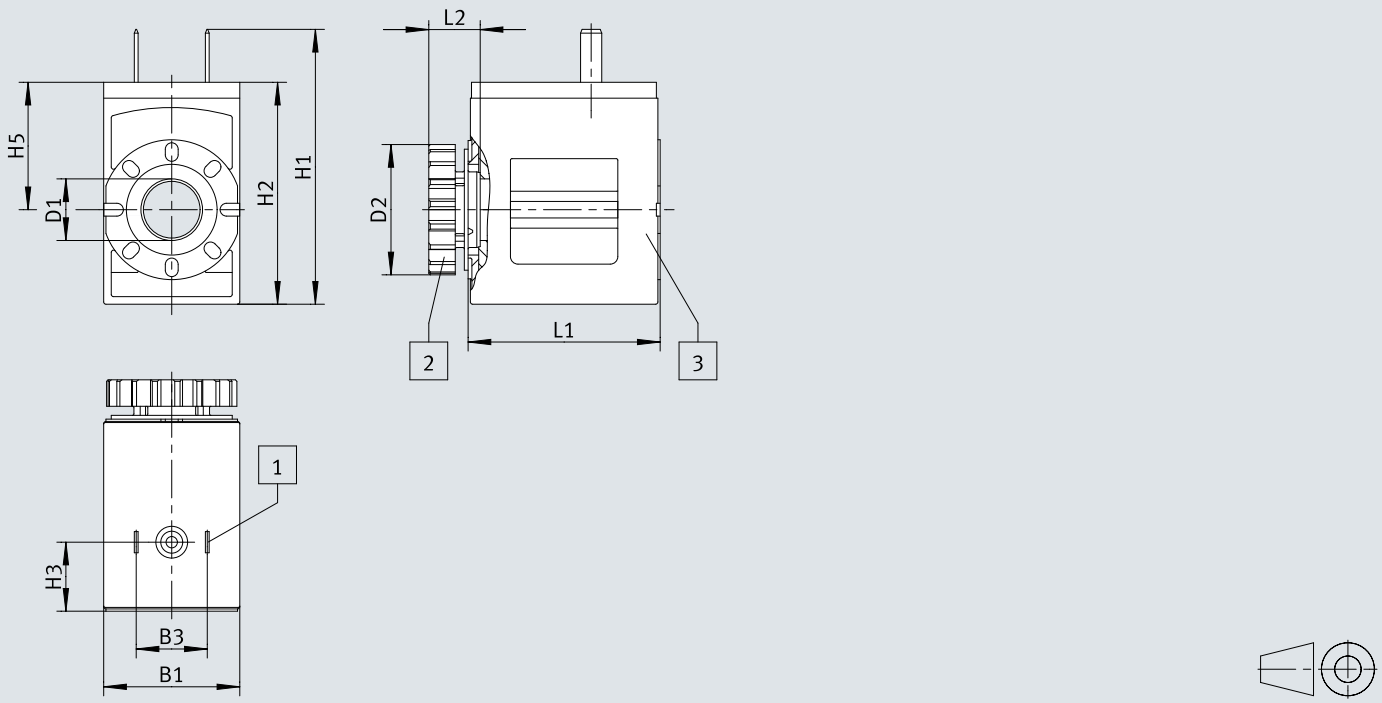

	B1	B3	D1 ø	D2 ø	H1	H2	H3	H5	L1	L2
VACS-C-E1-1	18	9,4	8,2	17,2	36,4	29,4	9,1	16,9	25,4	6,8

尺寸

尺寸 – 磁線圈寬度 18 mm，用於電樞管 8 mm，帶電氣連接單插頭 M8，4 針

CAD 相关数据下载 www.festo.com

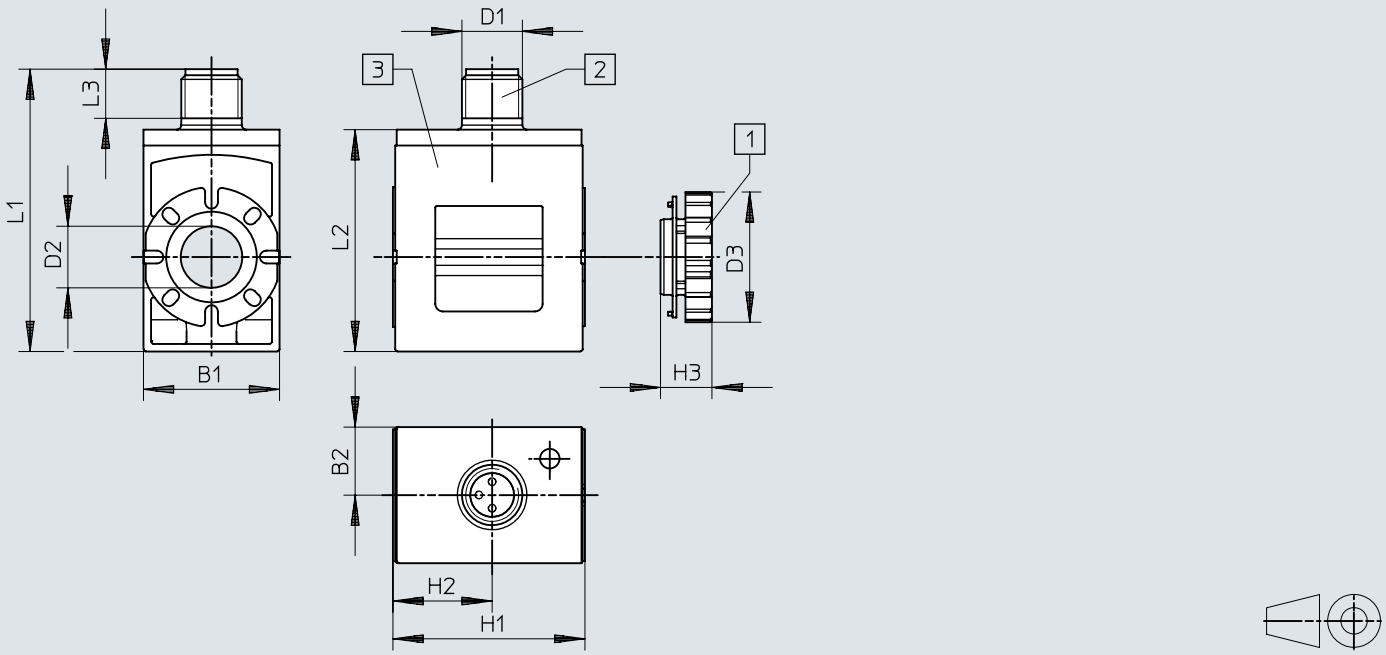

	B1	B2	D1	D2 ø	D3 ø	H1	H2	H3	L1	L2
VACS-C-R1-...	18	9	M8	8,2	17,2	25,4	13,1	6,8	37,4	29,4

尺寸

尺寸 – 磁線圈寬度 18 mm，用於電樞管 8 mm，單插頭電氣連接 M12，符合 EN 61076-2-1>01

CAD 相关数据下载 www.festo.com

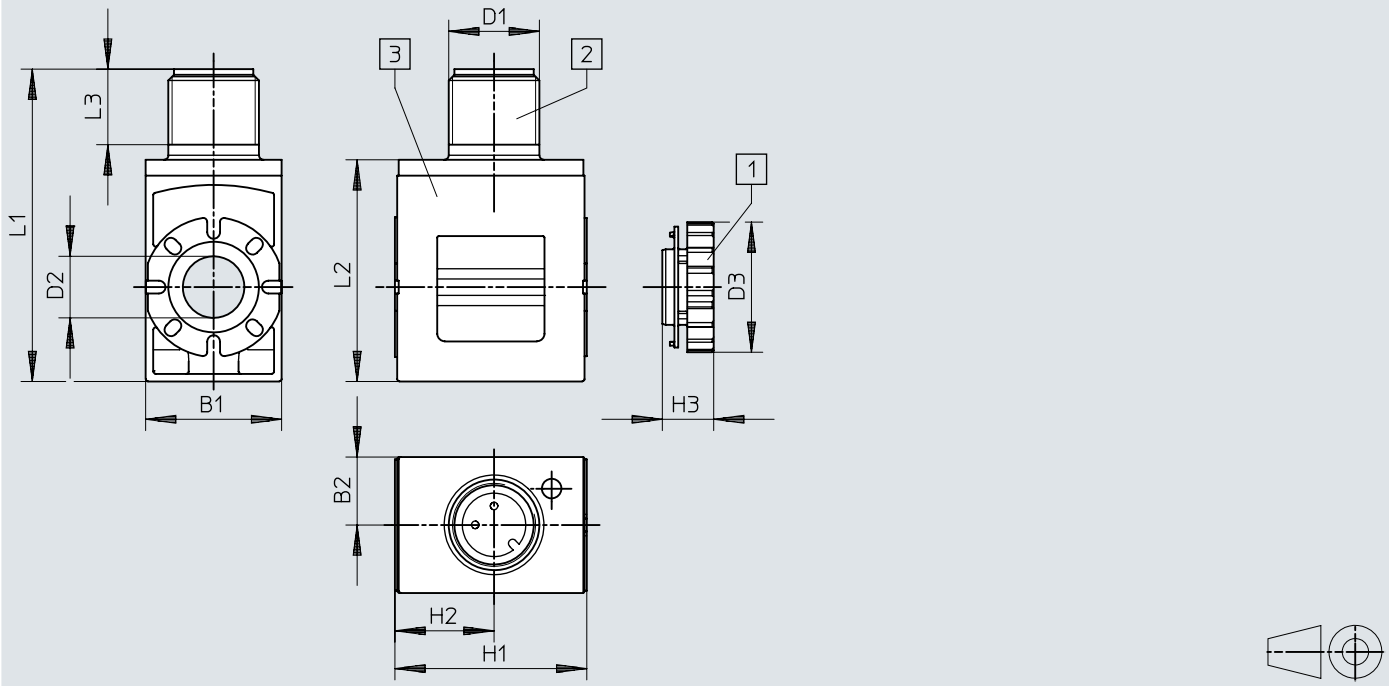

	B1	B2	D1	D2 ø	D3 ø	H1	H2	H3	L1	L2	L3
VACS-C-R3-...	18	9	M12	8,2	17,2	25,4	13,1	6,8	41,4	29,4	10

尺寸

尺寸 – 磁線圈寬度 18 mm，用於電樞管 8 mm，帶電氣連接 M12，根據 DESINA 分配

CAD 相关数据下载 www.festo.com

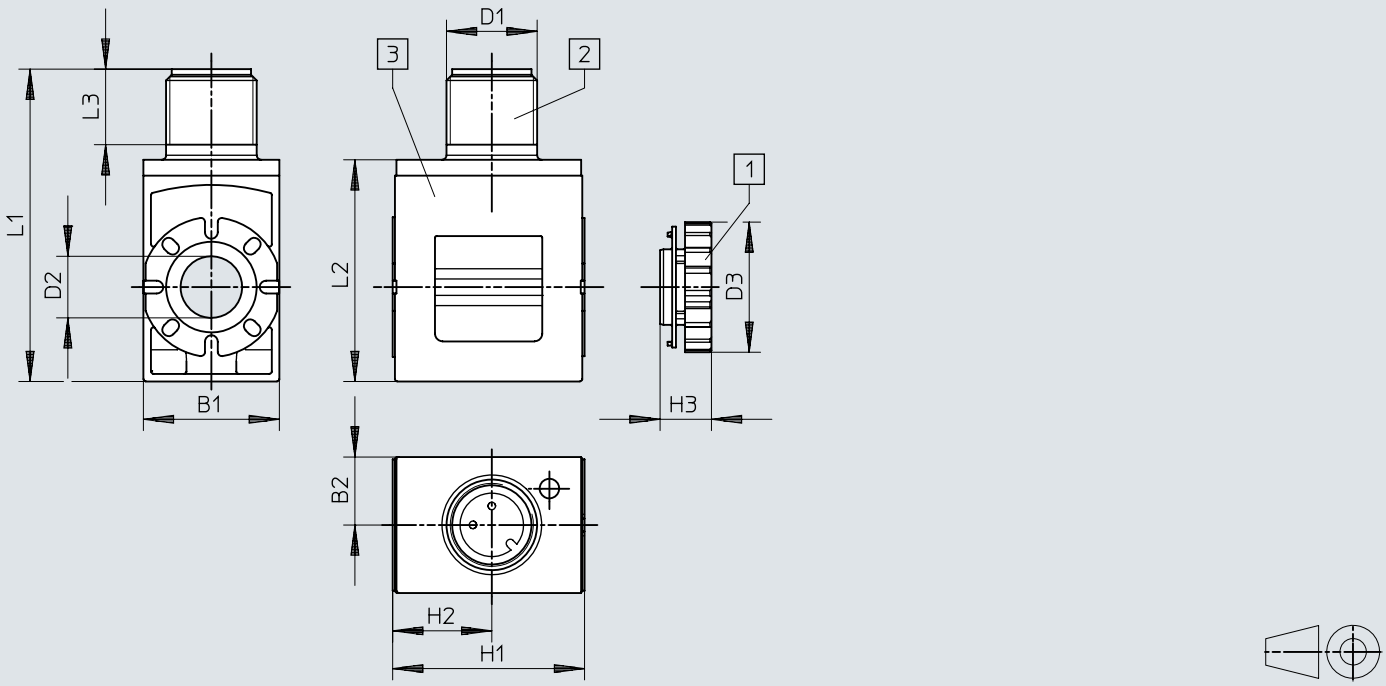

	B1	B2	D1	D2 ø	D3 ø	H1	H2	H3	L1	L2	L3
VACS-C-R4-...	18	9	M12	8,2	17,2	25,4	13,1	6,8	41,4	29,4	10

尺寸

尺寸 – 磁線圈寬度 18 mm，用於電樞管 8 mm，帶電氣連接 M8，3 極

CAD 相关数据下载 www.festo.com

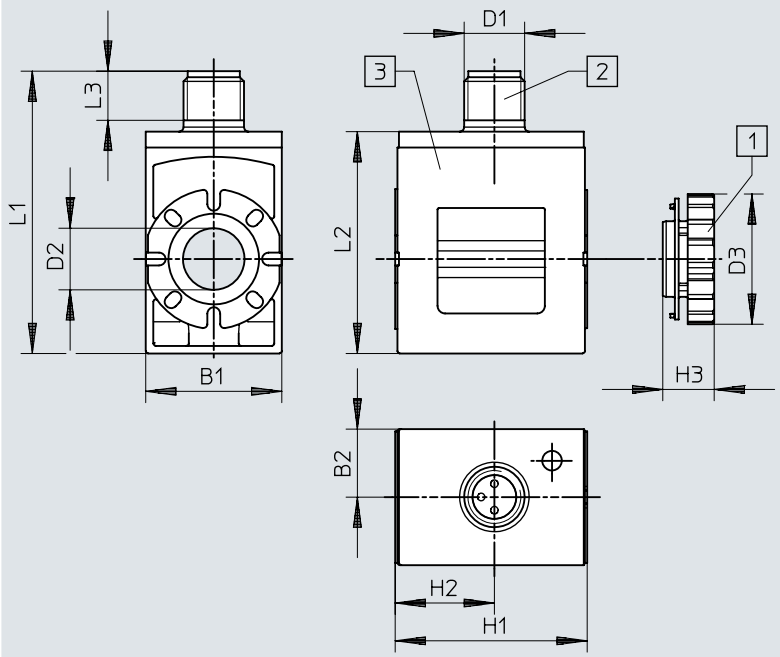

	B1	B2	D1	D2 ø	D3 ø	H1	H2	H3	L1	L2	L3
VACS-C-R8-...	18	9	M8	8,2	17,2	25,4	13,1	6,8	37,4	29,4	6,5

订货数据

电磁线圈，宽度 18 mm，用于 8 mm 电枢管，带 C 型电气连接，符合 EN 175301-803 标准

电气接口 1，连接类型	电气接口 1，连接系统	标称工作电压	产品重量	订货号	型号
插头	插头样式 C 型，符合 EN 175301-803 标准	24 V DC	35.2 g	**8025330**	**VACS-C-C1-1**
		24 V AC/50-60 Hz	35.8 g	**8025335**	**VACS-C-C1-1A**
		230 V AC/240 V AC/50-60 Hz	34.6 g	**8025338**	**VACS-C-C1-3W**
		12 V DC	36.1 g	**8025331**	**VACS-C-C1-5**
		48 V DC	37.1 g	**8025336**	**VACS-C-C1-7**
		48 V AC/50-60 Hz	35.6 g	**8025337**	**VACS-C-C1-7A**
		120 V AC/60 Hz 和 110V AC/50-60 Hz	34.8 g	**8025334**	**VACS-C-C1-16B**

电磁线圈，宽度 18 mm，用于 8 mm 电枢管，带 C 型电气连接，符合工业标准

电气接口 1，连接类型	电气接口 1，连接系统	标称工作电压	产品重量	订货号	型号
插头	符合工业标准的 C 型插头，9.4 mm	24 V DC	32 g	**8153948**	**VACS-C-E1-1**

电磁线圈，宽度 18 mm，用于 8 mm 电枢管，带 4 针 M8 电气连接单插头

电气接口 1，连接类型	电气接口 1，连接系统	线圈的特性参数	产品重量	订货号	型号
插头	M8x1，A 编码，符合 EN 61076-2-104 标准	24 V DC: 2.8 W	32.5 g	**8135906**	**VACS-C-R1-1L**
		24VDC:NS1,2:HS3.3		**8135910**	**VACS-C-R1-1RAL**

电磁线圈，宽度 18 mm，用于 8 mm 电枢管，带 M12 电气连接单插头，符合 EN 61076-2-101 标准

电气接口 1，连接类型	电气接口 1，连接系统	线圈的特性参数	产品重量	订货号	型号
插头	M12x1，A 编码，符合 EN 61076-2-101 标准	24 V DC: 2.8 W	33 g	**8135907**	**VACS-C-R3-1L**
		24VDC:NS1,2:HS3.3		**8194567**	**VACS-C-R3-1RAL**

电磁线圈，宽度 18 mm，用于 8 mm 电枢管，带 M12 电气连接，引脚分布符合 DESINA 标准

电气接口 1，连接类型	电气接口 1，连接系统	线圈的特性参数	产品重量	订货号	型号
插头	M12x1，A 编码，符合 EN 61076-2-101 标准	24 V DC: 2.8 W	33 g	**8135908**	**VACS-C-R4-1L**
		24VDC:NS1,2:HS3.3		**8135911**	**VACS-C-R4-1RAL**

电磁线圈，宽度 18 mm，用于 8 mm 电枢管，带 3 针 M8 电气连接

电气接口 1，连接类型	电气接口 1，连接系统	线圈的特性参数	产品重量	订货号	型号
插头	M8x1，A 编码，符合 EN 61076-2-104 标准	24 V DC: 2.8 W	32.5 g	**8135905**	**VACS-C-R8-1L**
		24VDC:NS1,2:HS3.3		**8135909**	**VACS-C-R8-1RAL**

附件

用于电磁线圈的密封组件，带 C 型电气连接，可达到防护等级 IP67



产品重量	订货号	型号
6 g	**2643771**	**VAMC-B10-C-B-S8**